6016703-003_[2006]

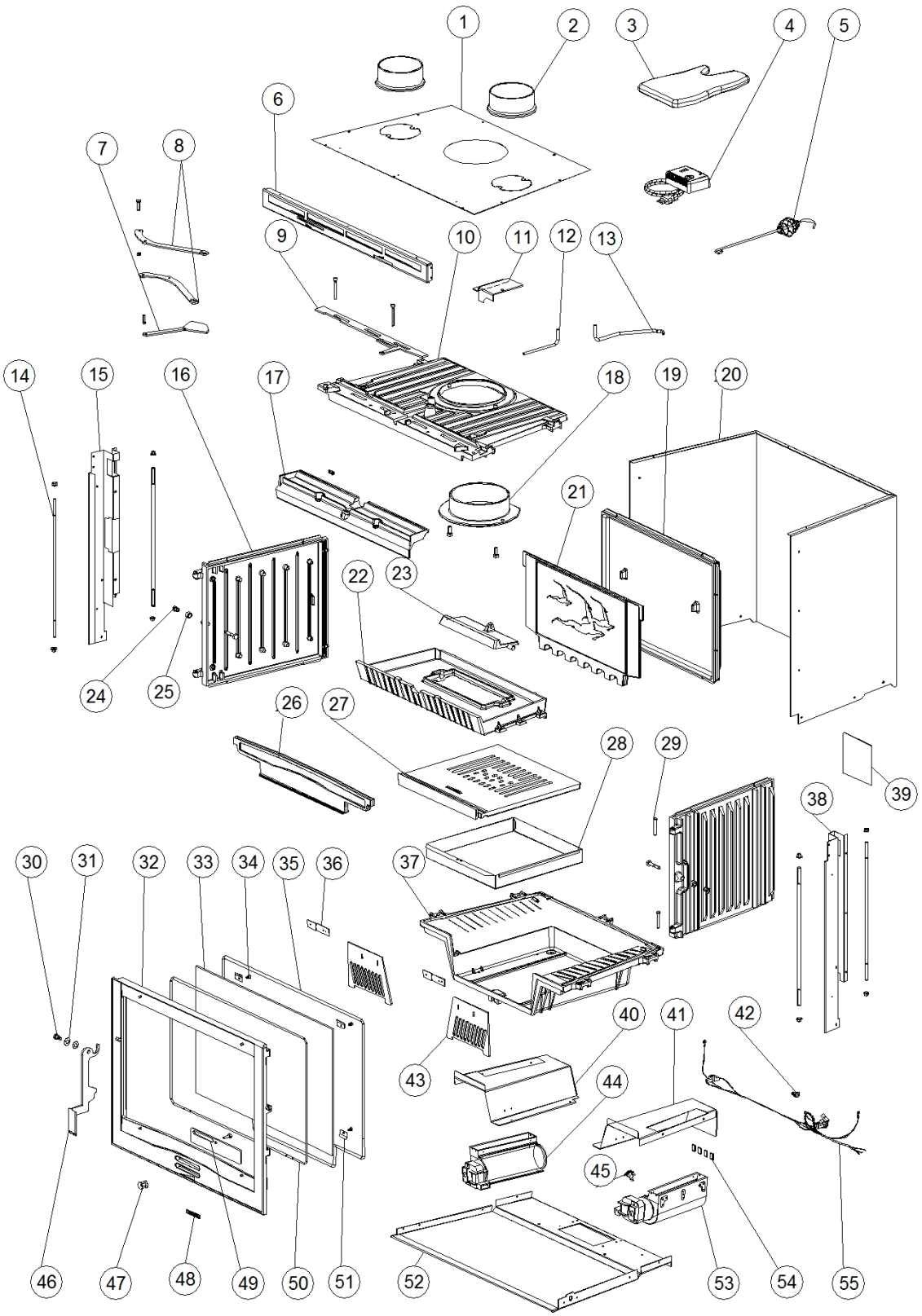

www.pieces-de-poele.com

	Code	Description	Quantité dessin
1	6051712	TRADUCTION NON DISPONIBLE	1
2	1130087	TRADUCTION NON DISPONIBLE	2
3	1121298	TRADUCTION NON DISPONIBLE	1
4	6021609	TRADUCTION NON DISPONIBLE	1
5	1024019	TRADUCTION NON DISPONIBLE	1
6	6051797	TRADUCTION NON DISPONIBLE	1
7	6051750	TRADUCTION NON DISPONIBLE	1
8	6021704	TRADUCTION NON DISPONIBLE	2
9	6051751	TRADUCTION NON DISPONIBLE	1
10	6031708	TRADUCTION NON DISPONIBLE	1
11	6051709	TRADUCTION NON DISPONIBLE	1
12	6021701	TRADUCTION NON DISPONIBLE	1
13	6021703	TRADUCTION NON DISPONIBLE	1
14	6021700	TRADUCTION NON DISPONIBLE	4
15	6051799	TRADUCTION NON DISPONIBLE	1
16	6031709	TRADUCTION NON DISPONIBLE	2
17	6031701	TRADUCTION NON DISPONIBLE	1
18	6031711	TRADUCTION NON DISPONIBLE	1
19	6031707	TRADUCTION NON DISPONIBLE	1
20	6051711	TRADUCTION NON DISPONIBLE	1
21	6031704	TRADUCTION NON DISPONIBLE	1
22	6031712	TRADUCTION NON DISPONIBLE	1
23	6031713	TRADUCTION NON DISPONIBLE	1
24	6021792	TRADUCTION NON DISPONIBLE	2
25	6021710	TRADUCTION NON DISPONIBLE	2
26	6031706	TRADUCTION NON DISPONIBLE	1
27	6031705	TRADUCTION NON DISPONIBLE	1
28	6051753	TRADUCTION NON DISPONIBLE	1
29	6021612	TRADUCTION NON DISPONIBLE	2
30	1131008	TRADUCTION NON DISPONIBLE	1
31	0060802	TRADUCTION NON DISPONIBLE	2
32	6031765	TRADUCTION NON DISPONIBLE	1
33	6021705	TRADUCTION NON DISPONIBLE	1
34	0060215	TRADUCTION NON DISPONIBLE	4
35	0005007	TRADUCTION NON DISPONIBLE	2,43
36	6051619	TRADUCTION NON DISPONIBLE	2
37	6031710	TRADUCTION NON DISPONIBLE	1
38	6051791	TRADUCTION NON DISPONIBLE	1
39	6090701	TRADUCTION NON DISPONIBLE	1
40	6051705	TRADUCTION NON DISPONIBLE	1
41	6051704	TRADUCTION NON DISPONIBLE	1
42	0020715	TRADUCTION NON DISPONIBLE	1
43	6051752	TRADUCTION NON DISPONIBLE	2
44	0020029	TRADUCTION NON DISPONIBLE	1
45	0020013	TRADUCTION NON DISPONIBLE	1
46	6021709	TRADUCTION NON DISPONIBLE	1
47	6021608	TRADUCTION NON DISPONIBLE	1
48	6090700	TRADUCTION NON DISPONIBLE	1
49	6051757	TRADUCTION NON DISPONIBLE	1
50	0005005	TRADUCTION NON DISPONIBLE	1,85
51	1152039	TRADUCTION NON DISPONIBLE	4
52	6051760	TRADUCTION NON DISPONIBLE	1
53	0020028	TRADUCTION NON DISPONIBLE	1
54	0005003	TRADUCTION NON DISPONIBLE	0,5
55	6021711	TRADUCTION NON DISPONIBLE	1

www.pieces-de-poele.com