6016713-004_[2010]

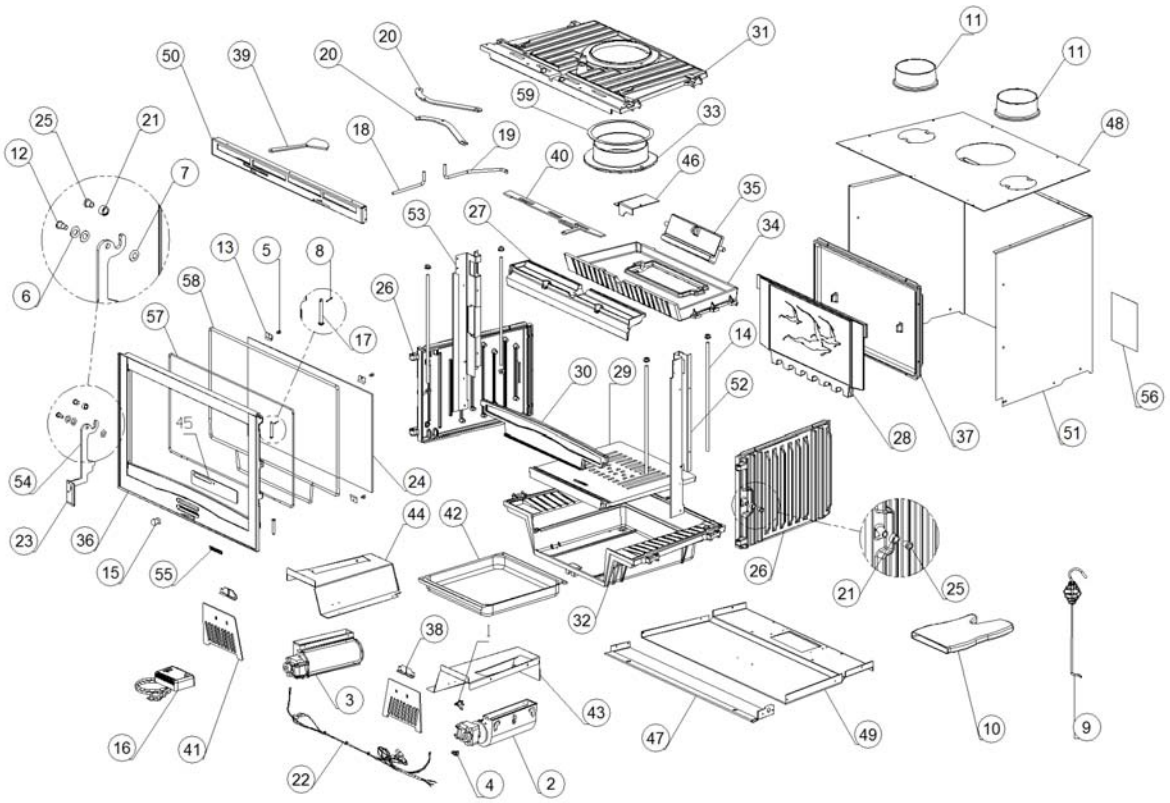

www.pieces-de-poele.com

	Code	Description	Quantité dessin
1	0020013	TRADUCTION NON DISPONIBLE	1
2	0020028	TRADUCTION NON DISPONIBLE	1
3	0020029	TRADUCTION NON DISPONIBLE	1
4	0020715	TRADUCTION NON DISPONIBLE	1
5	0060215	TRADUCTION NON DISPONIBLE	4
6	0060802	TRADUCTION NON DISPONIBLE	2
7	0060803	TRADUCTION NON DISPONIBLE	1
8	0063104	TRADUCTION NON DISPONIBLE	2
9	1024019	TRADUCTION NON DISPONIBLE	1
10	1121298	TRADUCTION NON DISPONIBLE	1
11	1130087	TRADUCTION NON DISPONIBLE	2
12	1131008	TRADUCTION NON DISPONIBLE	1
13	1152039	TRADUCTION NON DISPONIBLE	4
14	6021600	TRADUCTION NON DISPONIBLE	4
15	6021608	TRADUCTION NON DISPONIBLE	1
16	6021609	TRADUCTION NON DISPONIBLE	1
17	6021612	TRADUCTION NON DISPONIBLE	2
18	6021701	TRADUCTION NON DISPONIBLE	1
19	6021703	TRADUCTION NON DISPONIBLE	1
20	6021704	TRADUCTION NON DISPONIBLE	2
21	6021710	TRADUCTION NON DISPONIBLE	2
22	6021711	TRADUCTION NON DISPONIBLE	1
23	6021715	TRADUCTION NON DISPONIBLE	1
24	6021730	TRADUCTION NON DISPONIBLE	1
25	6021792	TRADUCTION NON DISPONIBLE	2
26	6031609	TRADUCTION NON DISPONIBLE	2
27	6031701	TRADUCTION NON DISPONIBLE	1
28	6031704	TRADUCTION NON DISPONIBLE	1
29	6031705	TRADUCTION NON DISPONIBLE	1
30	6031706	TRADUCTION NON DISPONIBLE	1
31	6031708	TRADUCTION NON DISPONIBLE	1
32	6031710	TRADUCTION NON DISPONIBLE	1
33	6031711	TRADUCTION NON DISPONIBLE	1
34	6031712	TRADUCTION NON DISPONIBLE	1
35	6031713	TRADUCTION NON DISPONIBLE	1
36	6031780	TRADUCTION NON DISPONIBLE	1
37	6031731	TRADUCTION NON DISPONIBLE	1
38	6051619	TRADUCTION NON DISPONIBLE	2
39	6051750	TRADUCTION NON DISPONIBLE	1
40	6051751	TRADUCTION NON DISPONIBLE	1
41	6051752	TRADUCTION NON DISPONIBLE	2
42	6051753	TRADUCTION NON DISPONIBLE	1
43	6051704	TRADUCTION NON DISPONIBLE	1
44	6051705	TRADUCTION NON DISPONIBLE	1
45	6051757	TRADUCTION NON DISPONIBLE	1
46	6051709	TRADUCTION NON DISPONIBLE	1
47	6051760	TRADUCTION NON DISPONIBLE	1
48	6051712	TRADUCTION NON DISPONIBLE	1
49	6051734	TRADUCTION NON DISPONIBLE	1
50	6051797	TRADUCTION NON DISPONIBLE	1
51	6051780	TRADUCTION NON DISPONIBLE	1
52	6051789	TRADUCTION NON DISPONIBLE	1
53	6051788	TRADUCTION NON DISPONIBLE	1
54	6051754	TRADUCTION NON DISPONIBLE	1
55	6090700	TRADUCTION NON DISPONIBLE	1
56	6090701	TRADUCTION NON DISPONIBLE	1
57	0005005	TRADUCTION NON DISPONIBLE	2
58	0005007	TRADUCTION NON DISPONIBLE	1,3
59	0005003	TRADUCTION NON DISPONIBLE	0,65

www.pieces-de-poele.com