6016733-003_[2006]

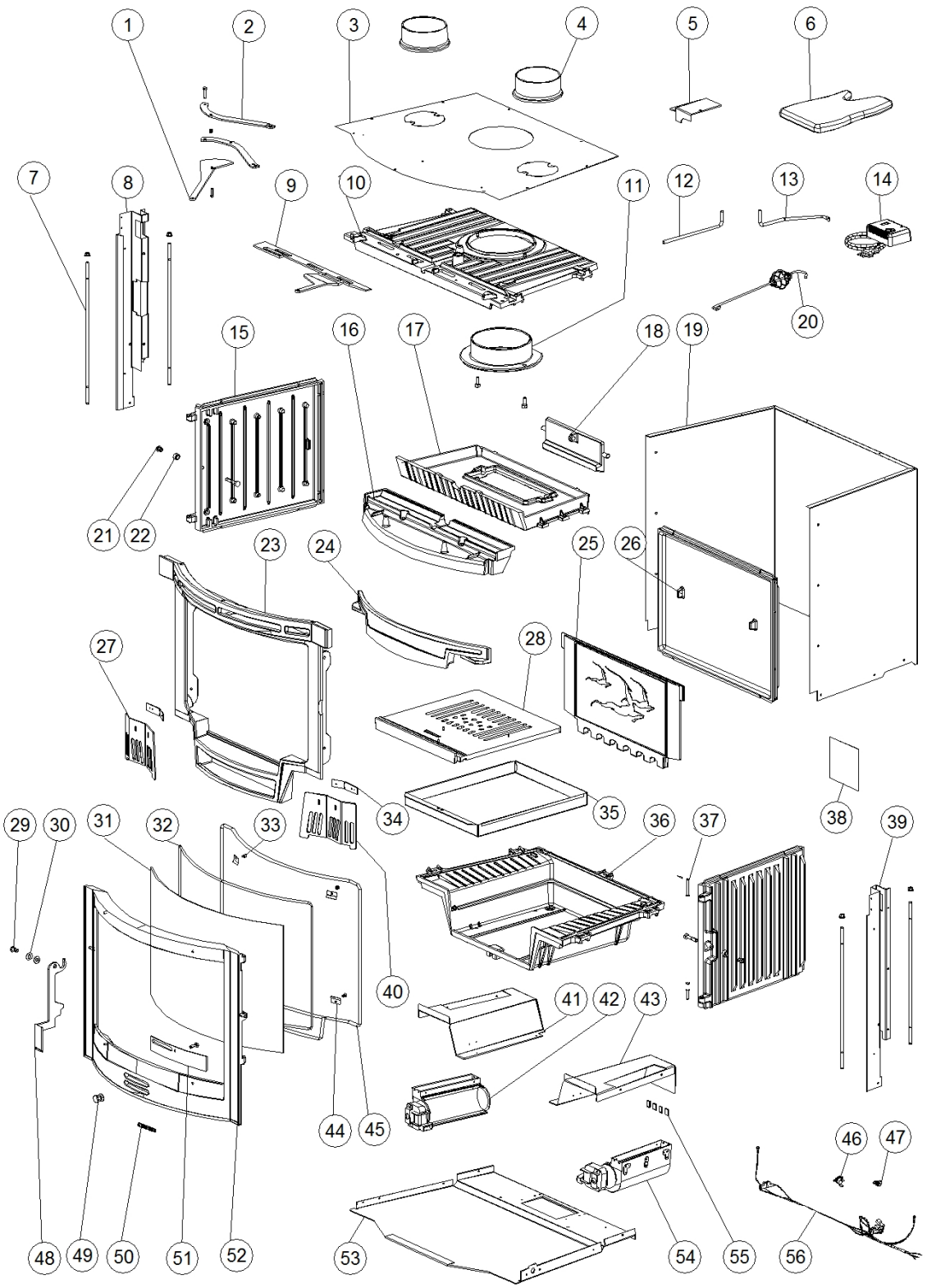

9191808B_Inserto_70_ventilato_tondo.doc

www.pieces-de-poele.com

	Code	Description	Quantité dessin
1	6051724	TRADUCTION NON DISPONIBLE	1
2	6021704	TRADUCTION NON DISPONIBLE	2
3	6051727	TRADUCTION NON DISPONIBLE	1
4	1130087	TRADUCTION NON DISPONIBLE	2
5	6051709	TRADUCTION NON DISPONIBLE	1
6	1121298	TRADUCTION NON DISPONIBLE	1
7	6021700	TRADUCTION NON DISPONIBLE	4
8	6051799	TRADUCTION NON DISPONIBLE	1
9	6051723	TRADUCTION NON DISPONIBLE	1
10	6031708	TRADUCTION NON DISPONIBLE	1
11	6031711	TRADUCTION NON DISPONIBLE	1
12	6051722	TRADUCTION NON DISPONIBLE	1
13	6021703	TRADUCTION NON DISPONIBLE	1
14	6021609	TRADUCTION NON DISPONIBLE	1
15	6031709	TRADUCTION NON DISPONIBLE	2
16	6031722	TRADUCTION NON DISPONIBLE	1
17	6031712	TRADUCTION NON DISPONIBLE	1
18	6031713	TRADUCTION NON DISPONIBLE	1
19	6051711	TRADUCTION NON DISPONIBLE	1
20	1024019	TRADUCTION NON DISPONIBLE	1
21	6021792	TRADUCTION NON DISPONIBLE	2
22	6021710	TRADUCTION NON DISPONIBLE	2
23	6031720	TRADUCTION NON DISPONIBLE	1
24	6031723	TRADUCTION NON DISPONIBLE	1
25	6031704	TRADUCTION NON DISPONIBLE	1
26	6031707	TRADUCTION NON DISPONIBLE	1
27	6051790	TRADUCTION NON DISPONIBLE	1
28	6031705	TRADUCTION NON DISPONIBLE	1
29	1131008	TRADUCTION NON DISPONIBLE	1
30	0060802	TRADUCTION NON DISPONIBLE	2
31	6021721	TRADUCTION NON DISPONIBLE	1
32	0005005	TRADUCTION NON DISPONIBLE	1,84
33	0060215	TRADUCTION NON DISPONIBLE	4
34	6051619	TRADUCTION NON DISPONIBLE	2
35	6051740	TRADUCTION NON DISPONIBLE	1
36	6031710	TRADUCTION NON DISPONIBLE	1
37	6021612	TRADUCTION NON DISPONIBLE	2
38	6090701	TRADUCTION NON DISPONIBLE	1
39	6051791	TRADUCTION NON DISPONIBLE	2
40	6051779	TRADUCTION NON DISPONIBLE	1
41	6051705	TRADUCTION NON DISPONIBLE	1
42	0020029	TRADUCTION NON DISPONIBLE	1
43	6051704	TRADUCTION NON DISPONIBLE	1
44	1152039	TRADUCTION NON DISPONIBLE	4
45	0005007	TRADUCTION NON DISPONIBLE	2,32
46	0020013	TRADUCTION NON DISPONIBLE	1
47	0020715	TRADUCTION NON DISPONIBLE	1
48	6021709	TRADUCTION NON DISPONIBLE	1
49	6021608	TRADUCTION NON DISPONIBLE	1
50	6090700	TRADUCTION NON DISPONIBLE	1
51	6051778	TRADUCTION NON DISPONIBLE	1
52	6031771	TRADUCTION NON DISPONIBLE	1
53	6051776	TRADUCTION NON DISPONIBLE	1
54	0020028	TRADUCTION NON DISPONIBLE	1
55	0005003	TRADUCTION NON DISPONIBLE	0,5
56	6021711	TRADUCTION NON DISPONIBLE	1

www.pieces-de-poele.com