6016803-001_[2007]

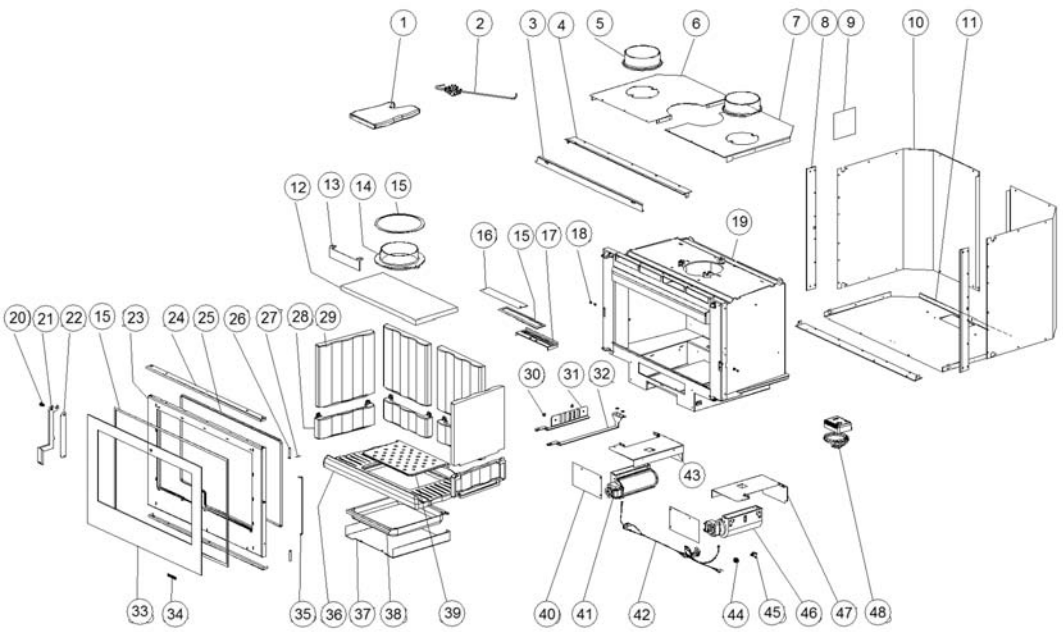

www.pieces-de-poele.com

	Code	Description	Quantité dessin
1	1121298	TRADUCTION NON DISPONIBLE	1
2	1024019	TRADUCTION NON DISPONIBLE	1
3	6056858	TRADUCTION NON DISPONIBLE	1
4	6056856	TRADUCTION NON DISPONIBLE	2
5	1130300	TRADUCTION NON DISPONIBLE	2
6	6056828	TRADUCTION NON DISPONIBLE	1
7	6056827	TRADUCTION NON DISPONIBLE	1
8	6056857	TRADUCTION NON DISPONIBLE	2
9	6096800	TRADUCTION NON DISPONIBLE	1
10	6056826	TRADUCTION NON DISPONIBLE	2
11	6056821	TRADUCTION NON DISPONIBLE	1
12	6026801	TRADUCTION NON DISPONIBLE	1
13	6056829	TRADUCTION NON DISPONIBLE	1
14	6036801	TRADUCTION NON DISPONIBLE	1
15	0005021	TRADUCTION NON DISPONIBLE	3,8
16	6056822	TRADUCTION NON DISPONIBLE	1
17	6056820	TRADUCTION NON DISPONIBLE	1
18	1621401	TRADUCTION NON DISPONIBLE	4
19	6046850	TRADUCTION NON DISPONIBLE	1
20	1131008	TRADUCTION NON DISPONIBLE	1
21	6026853	TRADUCTION NON DISPONIBLE	1
22	6056880	TRADUCTION NON DISPONIBLE	1
23	6046851	TRADUCTION NON DISPONIBLE	1
24	6056850	TRADUCTION NON DISPONIBLE	2
25	0005035	TRADUCTION NON DISPONIBLE	2,5
26	6021612	TRADUCTION NON DISPONIBLE	2
27	0063099	TRADUCTION NON DISPONIBLE	1
28	6036803	TRADUCTION NON DISPONIBLE	4
29	6026800	TRADUCTION NON DISPONIBLE	4
30	1321007	TRADUCTION NON DISPONIBLE	4
31	6056853	TRADUCTION NON DISPONIBLE	1
32	6056854	TRADUCTION NON DISPONIBLE	1
33	6026802	TRADUCTION NON DISPONIBLE	1
34	6090700	TRADUCTION NON DISPONIBLE	1
35	7126830	TRADUCTION NON DISPONIBLE	1
36	6036800	TRADUCTION NON DISPONIBLE	1
37	6056825	TRADUCTION NON DISPONIBLE	1
38	6051753	TRADUCTION NON DISPONIBLE	1
39	1132007	TRADUCTION NON DISPONIBLE	1
40	6056855	TRADUCTION NON DISPONIBLE	2
41	0020029	TRADUCTION NON DISPONIBLE	1
42	6021711	TRADUCTION NON DISPONIBLE	1
43	6056824	TRADUCTION NON DISPONIBLE	1
44	0020715	TRADUCTION NON DISPONIBLE	1
45	0020013	TRADUCTION NON DISPONIBLE	1
46	0020028	TRADUCTION NON DISPONIBLE	1
47	6056823	TRADUCTION NON DISPONIBLE	1
48	6021609	TRADUCTION NON DISPONIBLE	1

www.pieces-de-poele.com