6017770-003_[2012]

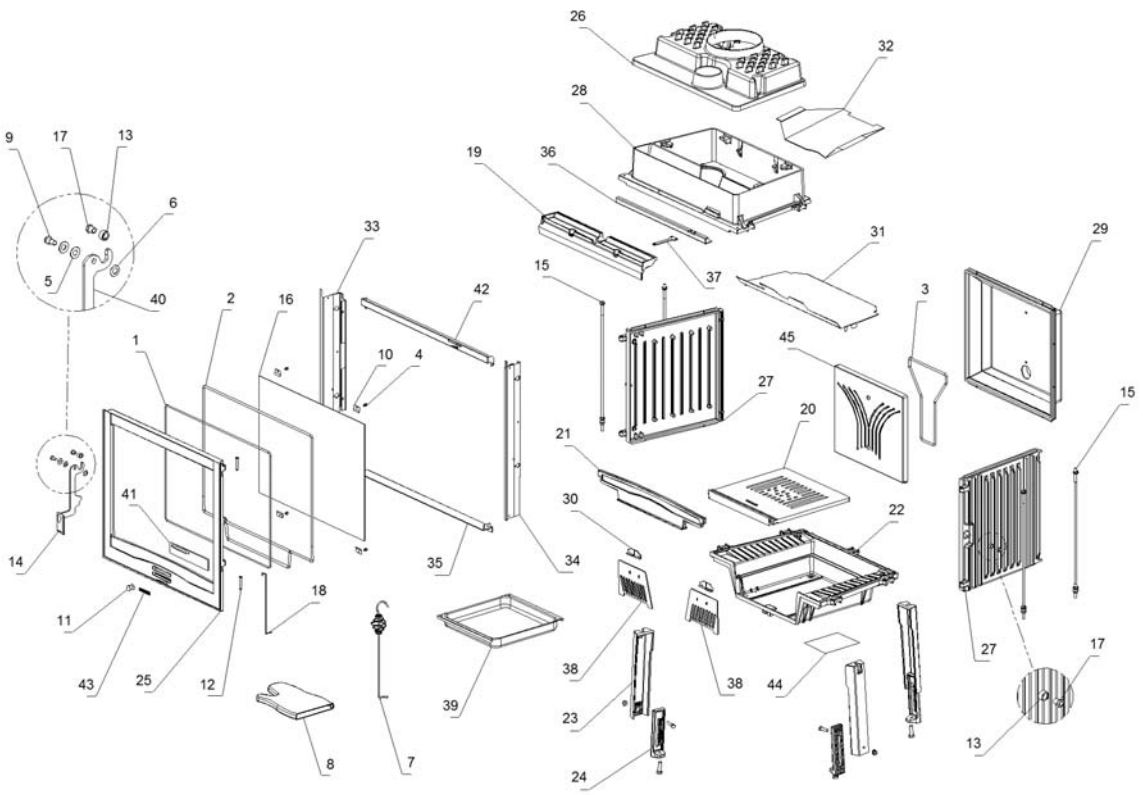

www.pieces-de-poele.com

	Code	Description	Quantité dessin
1	0005005	TRADUCTION NON DISPONIBLE	1
2	0005007	TRADUCTION NON DISPONIBLE	1
3	0005007	TRADUCTION NON DISPONIBLE	1
4	0060215	TRADUCTION NON DISPONIBLE	4
5	0060802	TRADUCTION NON DISPONIBLE	2
6	0060803	TRADUCTION NON DISPONIBLE	1
7	1024019	TRADUCTION NON DISPONIBLE	1
8	1121298	TRADUCTION NON DISPONIBLE	1
9	1131008	TRADUCTION NON DISPONIBLE	1
10	1152039	TRADUCTION NON DISPONIBLE	4
11	6021608	TRADUCTION NON DISPONIBLE	1
12	6021612	TRADUCTION NON DISPONIBLE	2
13	6021710	TRADUCTION NON DISPONIBLE	2
14	6021715	TRADUCTION NON DISPONIBLE	1
15	6021770	TRADUCTION NON DISPONIBLE	4
16	6021771	TRADUCTION NON DISPONIBLE	1
17	6021792	TRADUCTION NON DISPONIBLE	2
18	6027700	TRADUCTION NON DISPONIBLE	1
19	6031701	TRADUCTION NON DISPONIBLE	1
20	6031705	TRADUCTION NON DISPONIBLE	1
21	6031706	TRADUCTION NON DISPONIBLE	1
22	6031710	TRADUCTION NON DISPONIBLE	1
23	6036714	TRADUCTION NON DISPONIBLE	2
24	6036715	TRADUCTION NON DISPONIBLE	2
25	6037706	TRADUCTION NON DISPONIBLE	1
26	6037710	TRADUCTION NON DISPONIBLE	1
27	6037711	TRADUCTION NON DISPONIBLE	2
28	6037712	TRADUCTION NON DISPONIBLE	1
29	6037713	TRADUCTION NON DISPONIBLE	1
30	6051619	TRADUCTION NON DISPONIBLE	2
31	6051714	TRADUCTION NON DISPONIBLE	1
32	6051715	TRADUCTION NON DISPONIBLE	1
33	6051737	TRADUCTION NON DISPONIBLE	1
34	6051738	TRADUCTION NON DISPONIBLE	1
35	6051739	TRADUCTION NON DISPONIBLE	1
36	6051744	TRADUCTION NON DISPONIBLE	1
37	6051746	TRADUCTION NON DISPONIBLE	1
38	6051752	TRADUCTION NON DISPONIBLE	2
39	6051753	TRADUCTION NON DISPONIBLE	1
40	6051754	TRADUCTION NON DISPONIBLE	1
41	6051757	TRADUCTION NON DISPONIBLE	1
42	6051952	TRADUCTION NON DISPONIBLE	1
43	6090700	TRADUCTION NON DISPONIBLE	1
44	6091750	TRADUCTION NON DISPONIBLE	1
45	7133001	TRADUCTION NON DISPONIBLE	1