7116060-002_[2009]

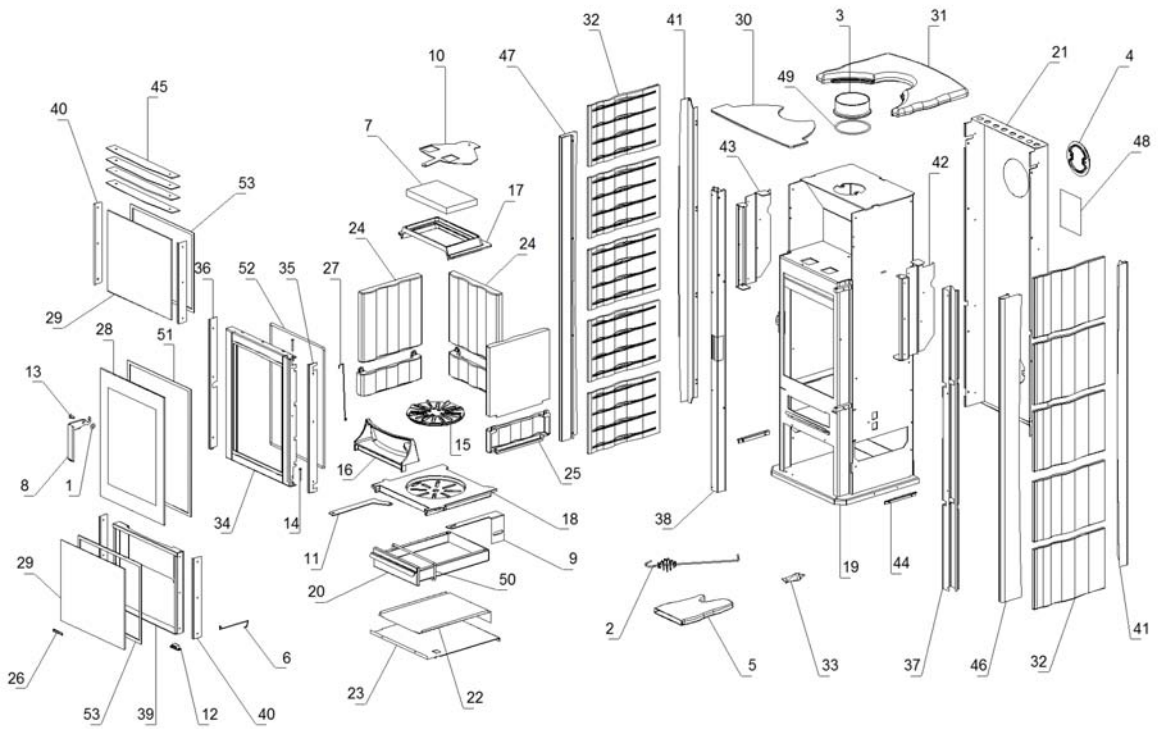

www.pieces-de-poele.com

	Code	Description	Quantité dessin
1	0060802	TRADUCTION NON DISPONIBLE	2
2	1024019	TRADUCTION NON DISPONIBLE	1
3	1030018	TRADUCTION NON DISPONIBLE	1
4	1030192	TRADUCTION NON DISPONIBLE	1
5	1121298	TRADUCTION NON DISPONIBLE	1
6	1121660	TRADUCTION NON DISPONIBLE	1
7	1126001	TRADUCTION NON DISPONIBLE	1
8	1126042	TRADUCTION NON DISPONIBLE	1
9	1126043	TRADUCTION NON DISPONIBLE	1
10	1126044	TRADUCTION NON DISPONIBLE	1
11	1126045	TRADUCTION NON DISPONIBLE	1
12	1126035	TRADUCTION NON DISPONIBLE	1
13	1131008	TRADUCTION NON DISPONIBLE	1
14	1131021	TRADUCTION NON DISPONIBLE	2
15	1135501	TRADUCTION NON DISPONIBLE	1
16	1135502	TRADUCTION NON DISPONIBLE	1
17	1136000	TRADUCTION NON DISPONIBLE	1
18	1136001	TRADUCTION NON DISPONIBLE	1
19	1146010	TRADUCTION NON DISPONIBLE	1
20	1146011	TRADUCTION NON DISPONIBLE	1
21	1156013	TRADUCTION NON DISPONIBLE	1
22	1156004	TRADUCTION NON DISPONIBLE	1
23	1156048	TRADUCTION NON DISPONIBLE	1
24	6026800	TRADUCTION NON DISPONIBLE	3
25	6036803	TRADUCTION NON DISPONIBLE	3
26	6090700	TRADUCTION NON DISPONIBLE	1
27	7126000	TRADUCTION NON DISPONIBLE	1
28	7126050	TRADUCTION NON DISPONIBLE	1
29	7126051	TRADUCTION NON DISPONIBLE	2
30	7126052	TRADUCTION NON DISPONIBLE	1
31	7126060	TRADUCTION NON DISPONIBLE	1
32	7126070	TRADUCTION NON DISPONIBLE	10
33	7126712	TRADUCTION NON DISPONIBLE	1
34	7146070	TRADUCTION NON DISPONIBLE	1
35	7156050	TRADUCTION NON DISPONIBLE	1
36	7156051	TRADUCTION NON DISPONIBLE	1
37	7156052	TRADUCTION NON DISPONIBLE	1
38	7156053	TRADUCTION NON DISPONIBLE	1
39	7156054	TRADUCTION NON DISPONIBLE	1
40	7156055	TRADUCTION NON DISPONIBLE	4
41	7156056	TRADUCTION NON DISPONIBLE	2
42	7156057	TRADUCTION NON DISPONIBLE	1
43	7156058	TRADUCTION NON DISPONIBLE	1
44	7156059	TRADUCTION NON DISPONIBLE	2
45	7156060	TRADUCTION NON DISPONIBLE	4
46	7156061	TRADUCTION NON DISPONIBLE	1
47	7156062	TRADUCTION NON DISPONIBLE	1
48	7196002	TRADUCTION NON DISPONIBLE	1
49	0005005	TRADUCTION NON DISPONIBLE	0,5
50	0005010	TRADUCTION NON DISPONIBLE	2,3
51	0005014	TRADUCTION NON DISPONIBLE	4,6
52	0005010	TRADUCTION NON DISPONIBLE	1
53	0005014	TRADUCTION NON DISPONIBLE	1

www.pieces-de-poele.com