7116600-005_[2011]

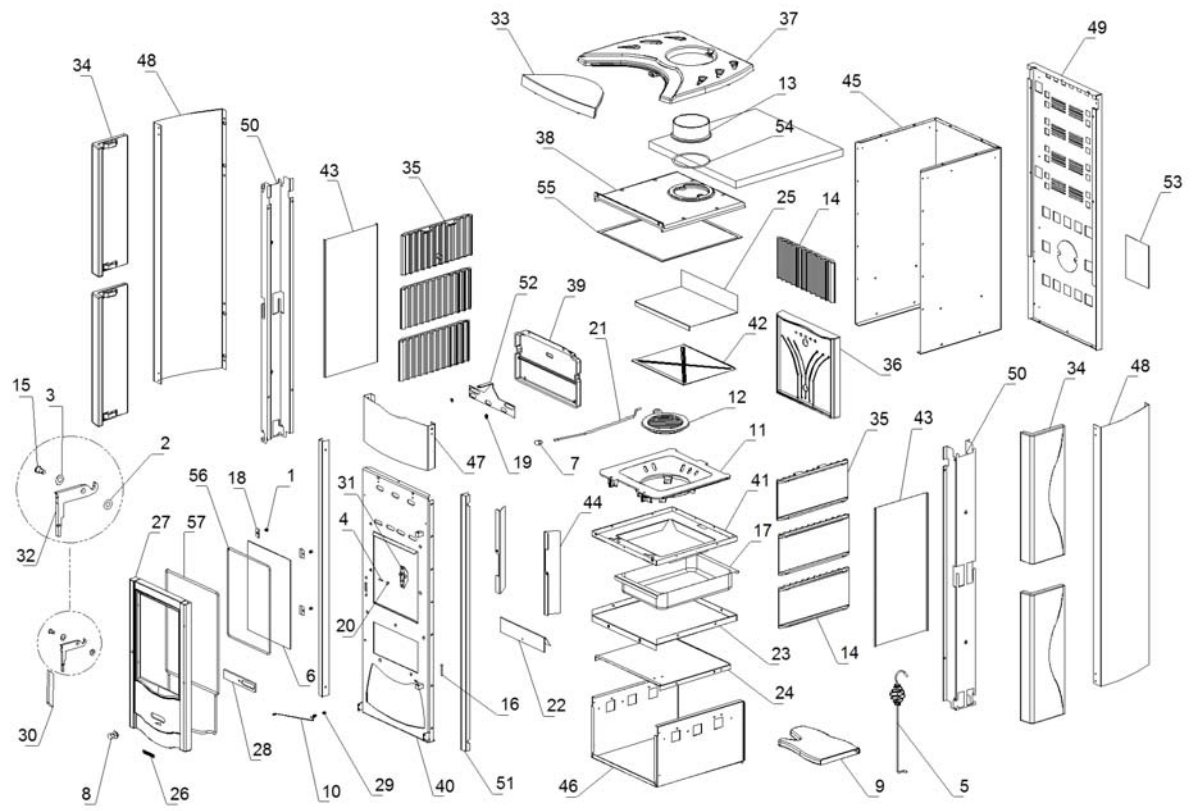

www.pieces-de-poele.com

	Code	Description	Quantité dessin
1	0060215	TRADUCTION NON DISPONIBLE	4
2	0060802	TRADUCTION NON DISPONIBLE	1
3	0060803	TRADUCTION NON DISPONIBLE	1
4	0063114	TRADUCTION NON DISPONIBLE	1
5	1024019	TRADUCTION NON DISPONIBLE	1
6	1024357	TRADUCTION NON DISPONIBLE	1
7	1031026	TRADUCTION NON DISPONIBLE	1
8	1031028	TRADUCTION NON DISPONIBLE	1
9	1121298	TRADUCTION NON DISPONIBLE	1
10	1121660	TRADUCTION NON DISPONIBLE	1
11	1130072	TRADUCTION NON DISPONIBLE	1
12	1130077	TRADUCTION NON DISPONIBLE	1
13	1130090	TRADUCTION NON DISPONIBLE	1
14	1130199	TRADUCTION NON DISPONIBLE	5
15	1131008	TRADUCTION NON DISPONIBLE	1
16	1131009	TRADUCTION NON DISPONIBLE	2
17	1151008	TRADUCTION NON DISPONIBLE	1
18	1152039	TRADUCTION NON DISPONIBLE	4
19	1321007	TRADUCTION NON DISPONIBLE	2
20	1621401	TRADUCTION NON DISPONIBLE	1
21	1621402	TRADUCTION NON DISPONIBLE	1
22	1651403	TRADUCTION NON DISPONIBLE	1
23	1651405	TRADUCTION NON DISPONIBLE	1
24	1651406	TRADUCTION NON DISPONIBLE	1
25	1651419	TRADUCTION NON DISPONIBLE	1
26	6090700	TRADUCTION NON DISPONIBLE	1
27	7036050	TRADUCTION NON DISPONIBLE	1
28	7055003	TRADUCTION NON DISPONIBLE	1
29	7122002	TRADUCTION NON DISPONIBLE	1
30	7122263	TRADUCTION NON DISPONIBLE	1
31	7126654	TRADUCTION NON DISPONIBLE	1
32	7122264	TRADUCTION NON DISPONIBLE	1
33	7126680	TRADUCTION NON DISPONIBLE	1
34	7126690	TRADUCTION NON DISPONIBLE	4
35	7131004	TRADUCTION NON DISPONIBLE	2
36	7131005	TRADUCTION NON DISPONIBLE	1
37	7136680	TRADUCTION NON DISPONIBLE	1
38	7136651	TRADUCTION NON DISPONIBLE	1
39	7136652	TRADUCTION NON DISPONIBLE	1
40	7146680	TRADUCTION NON DISPONIBLE	1
41	7151002	TRADUCTION NON DISPONIBLE	1
42	7151014	TRADUCTION NON DISPONIBLE	1
43	7151028	TRADUCTION NON DISPONIBLE	2
44	7156605	TRADUCTION NON DISPONIBLE	2
45	7156651	TRADUCTION NON DISPONIBLE	1
46	7156682	TRADUCTION NON DISPONIBLE	1
47	7156683	TRADUCTION NON DISPONIBLE	1
48	7156684	TRADUCTION NON DISPONIBLE	2
49	7156685	TRADUCTION NON DISPONIBLE	1
50	7156657	TRADUCTION NON DISPONIBLE	2
51	7156688	TRADUCTION NON DISPONIBLE	2
52	7156689	TRADUCTION NON DISPONIBLE	1
53	7196600	TRADUCTION NON DISPONIBLE	1
54	0005005	TRADUCTION NON DISPONIBLE	0,4
55	0005003	TRADUCTION NON DISPONIBLE	1,3
56	0005005	TRADUCTION NON DISPONIBLE	1,1
57	0005007	TRADUCTION NON DISPONIBLE	1,9

www.pieces-de-poele.com