7116632-005_[2014]

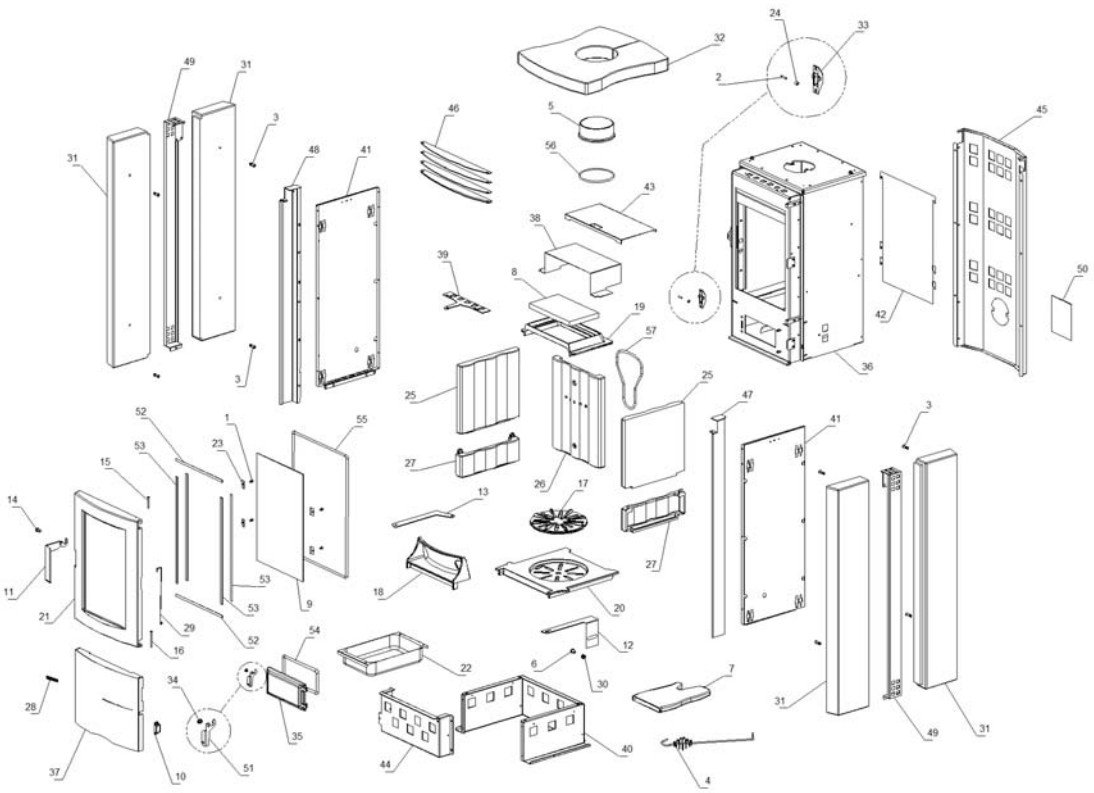

www.pieces-de-poele.com

	Code	Description	Quantité dessin
1	0060215	TRADUCTION NON DISPONIBLE	4
2	0063114	TRADUCTION NON DISPONIBLE	1
3	0063501	TRADUCTION NON DISPONIBLE	8
4	1024019	TRADUCTION NON DISPONIBLE	1
5	1030018	TRADUCTION NON DISPONIBLE	1
6	1121288	TRADUCTION NON DISPONIBLE	1
7	1121298	TRADUCTION NON DISPONIBLE	1
8	1126001	TRADUCTION NON DISPONIBLE	1
9	1126010	TRADUCTION NON DISPONIBLE	1
10	1126035	TRADUCTION NON DISPONIBLE	1
11	1126042	TRADUCTION NON DISPONIBLE	1
12	1126043	TRADUCTION NON DISPONIBLE	1
13	1126045	TRADUCTION NON DISPONIBLE	1
14	1131008	TRADUCTION NON DISPONIBLE	1
15	1131021	TRADUCTION NON DISPONIBLE	1
16	1131022	TRADUCTION NON DISPONIBLE	1
17	1135501	TRADUCTION NON DISPONIBLE	1
18	1135502	TRADUCTION NON DISPONIBLE	1
19	1136000	TRADUCTION NON DISPONIBLE	1
20	1136001	TRADUCTION NON DISPONIBLE	1
21	1136023	TRADUCTION NON DISPONIBLE	1
22	1151011	TRADUCTION NON DISPONIBLE	1
23	1152039	TRADUCTION NON DISPONIBLE	4
24	1621401	TRADUCTION NON DISPONIBLE	1
25	6026800	TRADUCTION NON DISPONIBLE	2
26	6036501	TRADUCTION NON DISPONIBLE	1
27	6036803	TRADUCTION NON DISPONIBLE	2
28	6090700	TRADUCTION NON DISPONIBLE	1
29	7126000	TRADUCTION NON DISPONIBLE	1
30	7126007	TRADUCTION NON DISPONIBLE	1
31	7126402	TRADUCTION NON DISPONIBLE	4
32	7126412	TRADUCTION NON DISPONIBLE	1
33	7126654	TRADUCTION NON DISPONIBLE	1
34	7126702	TRADUCTION NON DISPONIBLE	1
35	7136052	TRADUCTION NON DISPONIBLE	1
36	7146260	TRADUCTION NON DISPONIBLE	1
37	7146490	TRADUCTION NON DISPONIBLE	1
38	7156248	TRADUCTION NON DISPONIBLE	1
39	7156284	TRADUCTION NON DISPONIBLE	1
40	7156430	TRADUCTION NON DISPONIBLE	1
41	7156431	TRADUCTION NON DISPONIBLE	2
42	7156432	TRADUCTION NON DISPONIBLE	1
43	7156433	TRADUCTION NON DISPONIBLE	1
44	7156460	TRADUCTION NON DISPONIBLE	1
45	7156461	TRADUCTION NON DISPONIBLE	1
46	7156462	TRADUCTION NON DISPONIBLE	5
47	7156463	TRADUCTION NON DISPONIBLE	1
48	7156464	TRADUCTION NON DISPONIBLE	1
49	7156465	TRADUCTION NON DISPONIBLE	2
50	7196440	TRADUCTION NON DISPONIBLE	1
51	8151070	TRADUCTION NON DISPONIBLE	1
52	0005003	TRADUCTION NON DISPONIBLE	2
53	0005003	TRADUCTION NON DISPONIBLE	4
54	0005035	TRADUCTION NON DISPONIBLE	1
55	0005010	TRADUCTION NON DISPONIBLE	1
56	0005005	TRADUCTION NON DISPONIBLE	1
57	0005007	TRADUCTION NON DISPONIBLE	1

www.pieces-de-poele.com