7116777-001_[2008]

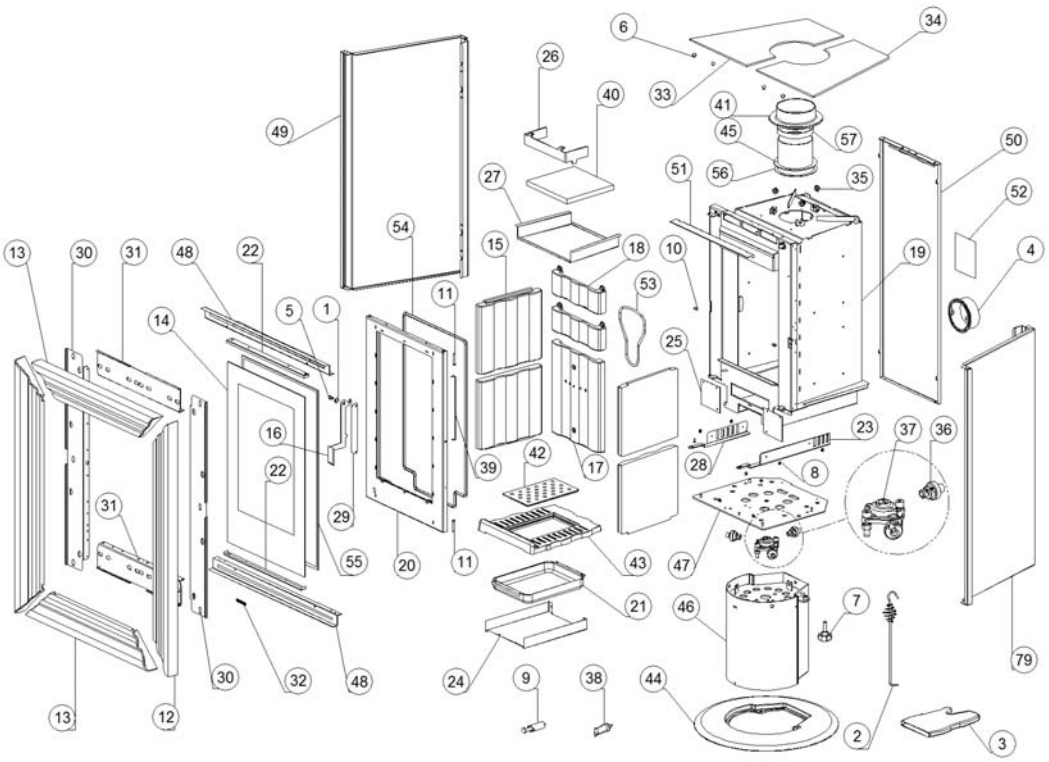

www.pieces-de-poele.com

	Code	Description	Quantité dessin
1	0060802	TRADUCTION NON DISPONIBLE	1
2	1024019	TRADUCTION NON DISPONIBLE	1
3	1121298	TRADUCTION NON DISPONIBLE	1
4	1130090	TRADUCTION NON DISPONIBLE	1
5	1131008	TRADUCTION NON DISPONIBLE	1
6	1220049	TRADUCTION NON DISPONIBLE	4
7	1220708	TRADUCTION NON DISPONIBLE	1
8	1321007	TRADUCTION NON DISPONIBLE	4
9	1321038	TRADUCTION NON DISPONIBLE	1
10	1621401	TRADUCTION NON DISPONIBLE	4
11	6021612	TRADUCTION NON DISPONIBLE	2
12	6026207	TRADUCTION NON DISPONIBLE	2
13	6026237	TRADUCTION NON DISPONIBLE	2
14	6026535	TRADUCTION NON DISPONIBLE	1
15	6026800	TRADUCTION NON DISPONIBLE	4
16	6026853	TRADUCTION NON DISPONIBLE	1
17	6036501	TRADUCTION NON DISPONIBLE	1
18	6036803	TRADUCTION NON DISPONIBLE	2
19	6046586	TRADUCTION NON DISPONIBLE	1
20	6046587	TRADUCTION NON DISPONIBLE	1
21	6051653	TRADUCTION NON DISPONIBLE	1
22	6056574	TRADUCTION NON DISPONIBLE	2
23	6056576	TRADUCTION NON DISPONIBLE	1
24	6056527	TRADUCTION NON DISPONIBLE	1
25	6056578	TRADUCTION NON DISPONIBLE	2
26	6056538	TRADUCTION NON DISPONIBLE	1
27	6056545	TRADUCTION NON DISPONIBLE	1
28	6056853	TRADUCTION NON DISPONIBLE	1
29	6056880	TRADUCTION NON DISPONIBLE	1
30	6056881	TRADUCTION NON DISPONIBLE	2
31	6056882	TRADUCTION NON DISPONIBLE	2
32	6090700	TRADUCTION NON DISPONIBLE	1
33	7126500	TRADUCTION NON DISPONIBLE	1
34	7126501	TRADUCTION NON DISPONIBLE	1
35	7126701	TRADUCTION NON DISPONIBLE	3
36	7126703	TRADUCTION NON DISPONIBLE	3
37	7126704	TRADUCTION NON DISPONIBLE	1
38	7126712	TRADUCTION NON DISPONIBLE	1
39	7126830	TRADUCTION NON DISPONIBLE	1
40	7126840	TRADUCTION NON DISPONIBLE	1
41	7136750	TRADUCTION NON DISPONIBLE	1
42	7136702	TRADUCTION NON DISPONIBLE	1
43	7136720	TRADUCTION NON DISPONIBLE	1
44	7136852	TRADUCTION NON DISPONIBLE	1
45	7146757	TRADUCTION NON DISPONIBLE	1
46	7146952	TRADUCTION NON DISPONIBLE	1
47	7146953	TRADUCTION NON DISPONIBLE	1
48	7156876	TRADUCTION NON DISPONIBLE	2
49	7156877	TRADUCTION NON DISPONIBLE	2
50	7156878	TRADUCTION NON DISPONIBLE	1
51	7156879	TRADUCTION NON DISPONIBLE	1
52	7196770	TRADUCTION NON DISPONIBLE	1
53	0005002	TRADUCTION NON DISPONIBLE	0,7
54	0005035	TRADUCTION NON DISPONIBLE	2,1
55	0005021	TRADUCTION NON DISPONIBLE	2,4
56	0005003	TRADUCTION NON DISPONIBLE	0,5
57	0005034	TRADUCTION NON DISPONIBLE	0,5

www.pieces-de-poele.com