001273200-000_[2008]_01-05

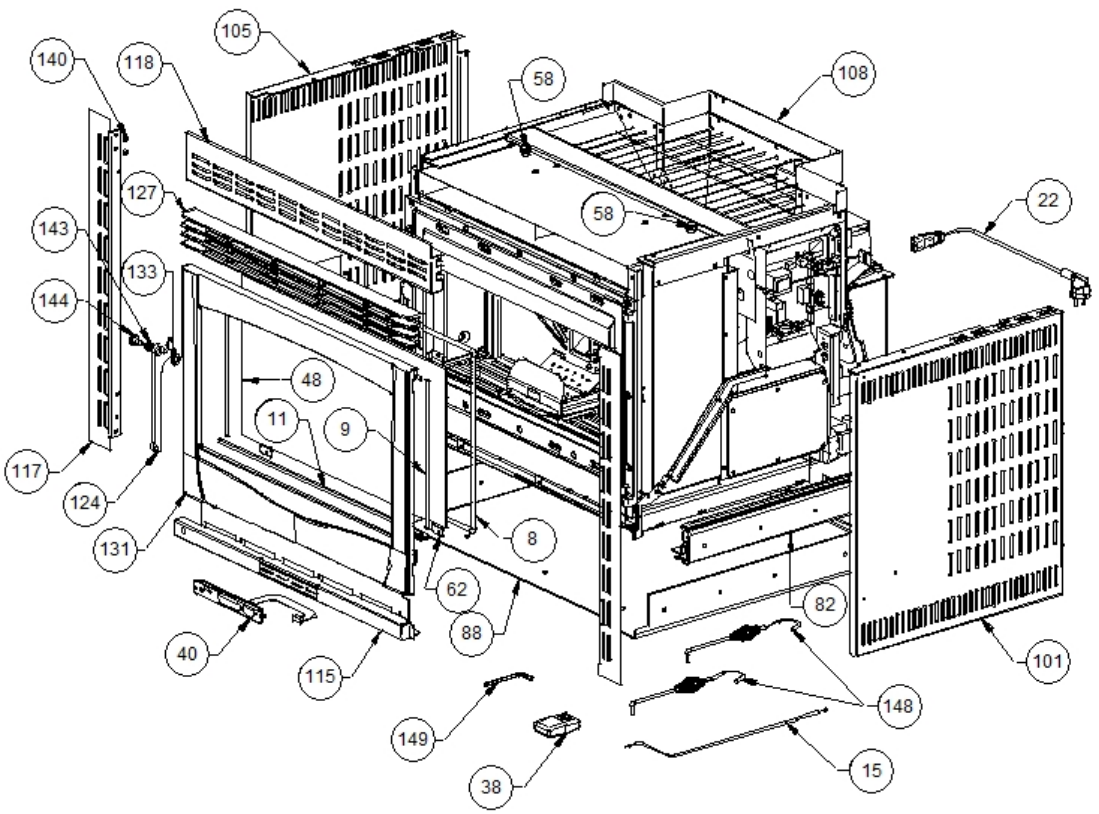

www.pieces-de-poele.com

Image	Code	Description	Quantité dessin
8	000006766	GARNITURE/TRESSE 8 mm	1
9	000006767	GARNITURE/TRESSE 8X2 mm	1
11	000006776	GARNITURE/TRESSE 6X2 mm	1
15	002000568	SONDE 5000 mm	1
22	002270002	CÂBLE D'ALIMENTATION	1
38	002272502	TÉLÉCOMMANDE	1
40	002272550	AFFICHEUR LED	1
48	002276407	VITROCÉRAMIQUE 4X574.5X307.5 mm	1
58	002277487	POMMEAU LAITON DORÉ	2
62	002277549	CADRE BLOQUE-VITRE	4
82	002278878	COUPLE RAILS ZINGUÉS	2
88	002278972	BÂTI NOIR	1
101	002278990	FLANC NOIR	1
105	002278998	FLANC NOIR	1
108	002279025	CARTER CHUTE PELLET ZINGUÉ	1
115	003277247	BOÎTIER AFFICHEUR NOIR	1
117	003277249	CADRE LATÉRAL NOIR	2
118	003277250	CADRE FRONTAL NOIR	1
124	003277419	POIGNÉE NOIR	1
127	003278084	GRILLE FONTE NOIRE	1
131	004278109	ENSEMBLE PORTE ET FAÇADE NOIRE	1
133	006000827	RONDELLE ÉLASTIQUE 10 mm	1
140	006008600	DOUILLE	5
143	006277400	HEXAGONE POUR RÉGLAGE	1
144	006277401	PIVOT LAITON	1
148	009278200	TISONNIER	2
149	009278201	CLÉ HEXAGONALE	1

www.pieces-de-poele.com

001273200-000_[2008]_02-05

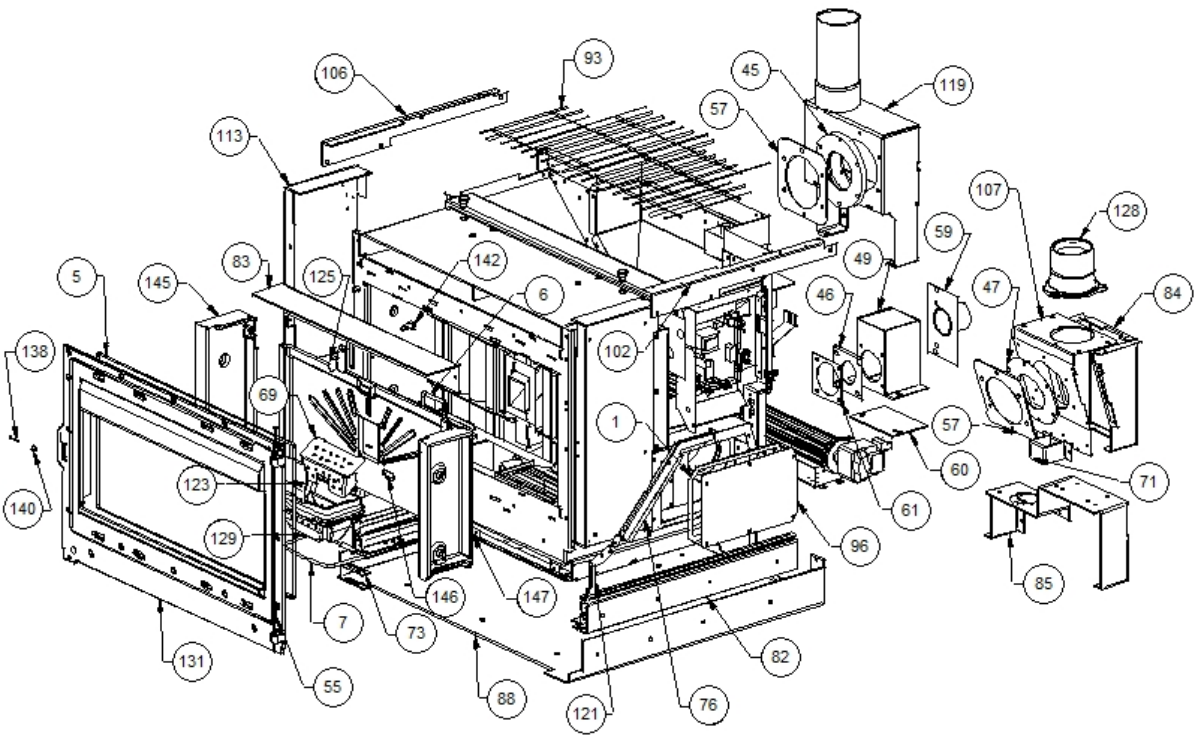

www.pieces-de-poele.com

Image	Code	Description	Quantité dessin
1	000006760	GARNITURE/TRESSE 10X3 mm	1
5	000006761	GARNITURE/TRESSE 4 mm	1
6	000006762	GARNITURE/TRESSE 6 mm	1
7	000006762	GARNITURE/TRESSE 6 mm	1
45	002273300	GARNITURE SILICONE 140 mm	1
46	002273302	GARNITURE SILICONE 82X82X2 mm	1
47	002273306	GARNITURE SILICONE 140X74X3 mm	1
49	002277252	BOÎTIER PRISE D'AIR NOIR	1
55	002277456	RIVET 5X35 BRUNI	2
57	002277470	BAGUE FIXATION GARNITURE	2
59	002277492	BRIDE TUYAU D'ASPIRATION NOIR	1
60	002277493	FERMETURE PRISE AIR NOIR	1
61	002277497	BRIDE GARNITURE NOIR	1
69	002278179	DIVISEUR BRASIER ACIER	1
71	002278344	ÉTRIER FIN DE COURSE ZINGUÉ	1
73	002278346	ÉPAISSEUR VERROU BLOCAGE NOIR	1
76	002278349	ÉTRIER PROTECTION ZINGUÉ	1
82	002278878	COUPLE RAILS ZINGUÉS	2
83	002278965	DÉFLECTEUR ACIER INOX	1
84	002278966	BRIDE CANALISATION ZINGUÉE	1
85	002278967	SUPPORT CONVOYEUR ZINGUÉ	1
88	002278972	BÂTI NOIR	1
93	002278979	GRILLE CHROMÉE	1
96	002278984	COUVERCLE INSPECTION ZINGUÉ	1
102	002278991	PROFIL LATÉRAL ZINGUÉ	1
106	002278999	PROFIL LATÉRAL NOIR	1
107	002279004	BRIDE CANALISATION ZINGUÉE	1
113	003277245	CARTER CANALISATION NOIR	1
119	003277251	ENSEMBLE CONVOYEUR FUMÉE NOIR	1
121	003277254	ÉTRIER PROTECTION CÂBLE AFFICHEUR NOIR	1
123	003277411	PARE-FLAMME NOIR	1
125	003277470	VERROU BLOQUE-FONTE	1
128	003278100	RALLONGE FONTE NOIR	1
129	003278123	BRASIER FONTE PERFORÉ	1
131	004278109	ENSEMBLE PORTE ET FAÇADE NOIRE	1
138	006003200	FICHE 24X4 mm	1
140	006008600	DOUILLE	5
142	006277023	PIVOT ACIER	1
145	007270110	PAROI FONTE	1
146	007270111	PAROI FONTE	1
147	007270113	PAROI FONTE	1

www.pieces-de-poele.com

001273200-000_[2008]_03-05

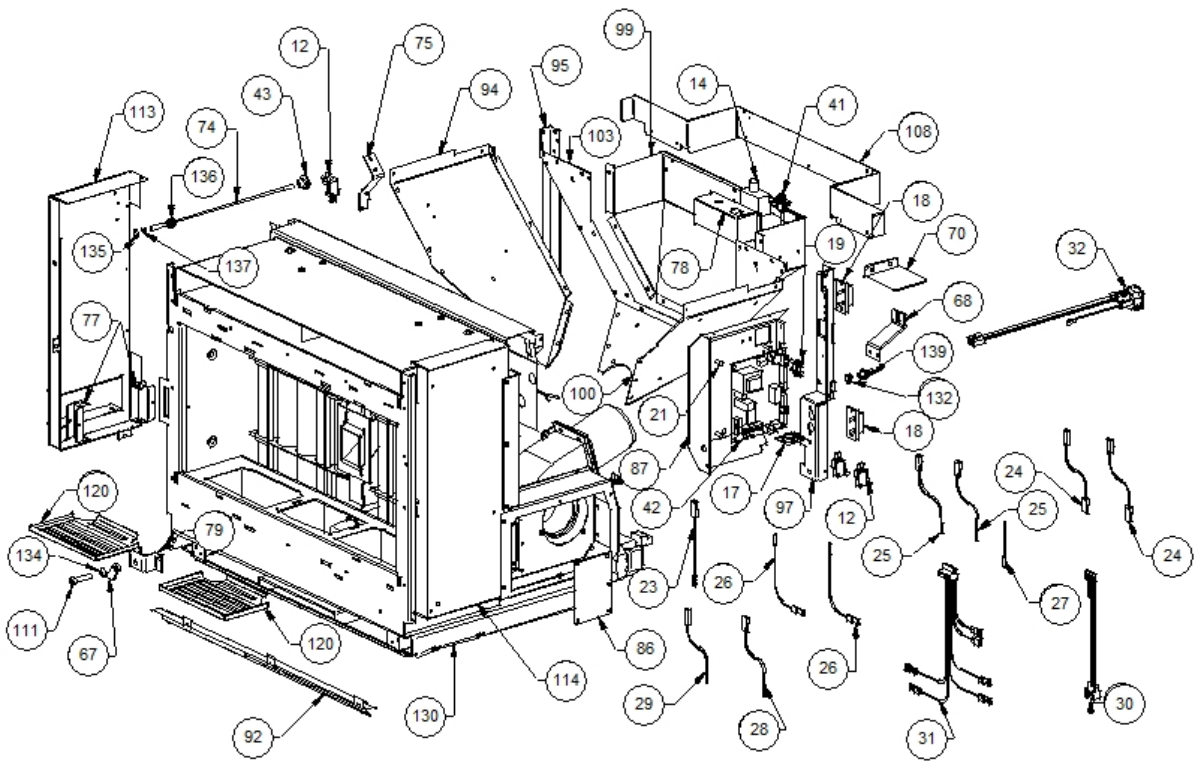

www.pieces-de-poele.com

Image	Code	Description	Quantité dessin
12	002000538	MICRORUPTEUR AVEC LEVIER	3
14	002000566	THERMOSTAT À BULBE 85°C	1
17	002000586	CHRONOTHERMOSTAT	1
18	002001314	BORNE CAISSES	2
19	002001329	BLOQUE-CÂBLE	1
21	002006202	ENTRETOISE CARTE	5
23	002270028	CÂBLE ÉLECTRIQUE	1
24	002270031	CÂBLE ÉLECTRIQUE	2
25	002270034	CÂBLE ÉLECTRIQUE	2
26	002270039	CÂBLE ÉLECTRIQUE	2
27	002270040	CÂBLE ÉLECTRIQUE	1
28	002270069	CÂBLE ÉLECTRIQUE	1
29	002270070	CÂBLE ÉLECTRIQUE	1
30	002270250	CÂBLAGE ÉLECTRIQUE	1
31	002270251	CÂBLAGE ÉLECTRIQUE	1
32	002270283	FICHE TRIPOLAIRE	1
41	002272551	CÂBLE ÉLECTRIQUE	1
42	002272563	CARTE ÉLECTRONIQUE	1
43	002273001	POMMEAU	1
67	002278014	VERROU DE VERROUILLAGE	1
68	002278016	ÉQUERRE BLOQUE-CÂBLE ZINGUÉE	1
70	002278343	ÉQUERRE CANALISATION ZINGUÉE	1
74	002278347	TIGE MICRORUPTEUR PORTE	1
75	002278348	ÉTRIER MICRORUPTEUR ZINGUÉ	1
77	002278350	ÉTRIER FLANC ZINGUÉ	2
78	002278351	BOÎTIER THERMOSTAT ZINGUÉ	1
79	002278355	ÉQUERRE NOIRE	1
86	002278968	COUVERCLE INSPECTION ZINGUÉ	1
87	002278969	SUPPORT CARTE ÉLECTRONIQUE ZINGUÉ	1
92	002278978	CARTER CHALEUR ALUMINIUM	1
94	002278982	PAROI RÉSERVOIR ZINGUÉE	1
95	002278983	CORNIÈRE GAUCHE ZINGUÉE	1
97	002278985	CORNIÈRE DROITE ZINGUÉE	1
99	002278988	PAROI POSTÉRIEURE RÉSERVOIR ZINGUÉE	1
100	002278989	PAROI DROITE RÉSERVOIR ZINGUÉ	1
103	002278992	PROFIL RÉSERVOIR ZINGUÉ	1
108	002279025	CARTER CHUTE PELLET ZINGUÉ	1
111	003277085	VIS FRAISÉE M8X35	1
113	003277245	CARTER CANALISATION NOIR	1
114	003277246	CARTER CANALISATION NOIR	1
120	003277253	TIROIR CENDRES NOIR	2
130	003278163	ENSEMBLE CHAMBRE COMBUSTION NOIRE	1
132	006000710	"ÉCROU 1/8"""	1
134	006000828	RONDELLE ÉLASTIQUE 8 mm	1
135	006001771	RONDELLE 8X14X1,5 mm	1
136	006003000	RESSORT	1
137	006003156	BAGUE ÉLASTIQUE 5 mm	1
139	006008507	CORPS DROIT 1/8	1

www.pieces-de-poele.com

001273200-000_[2008]_04-05

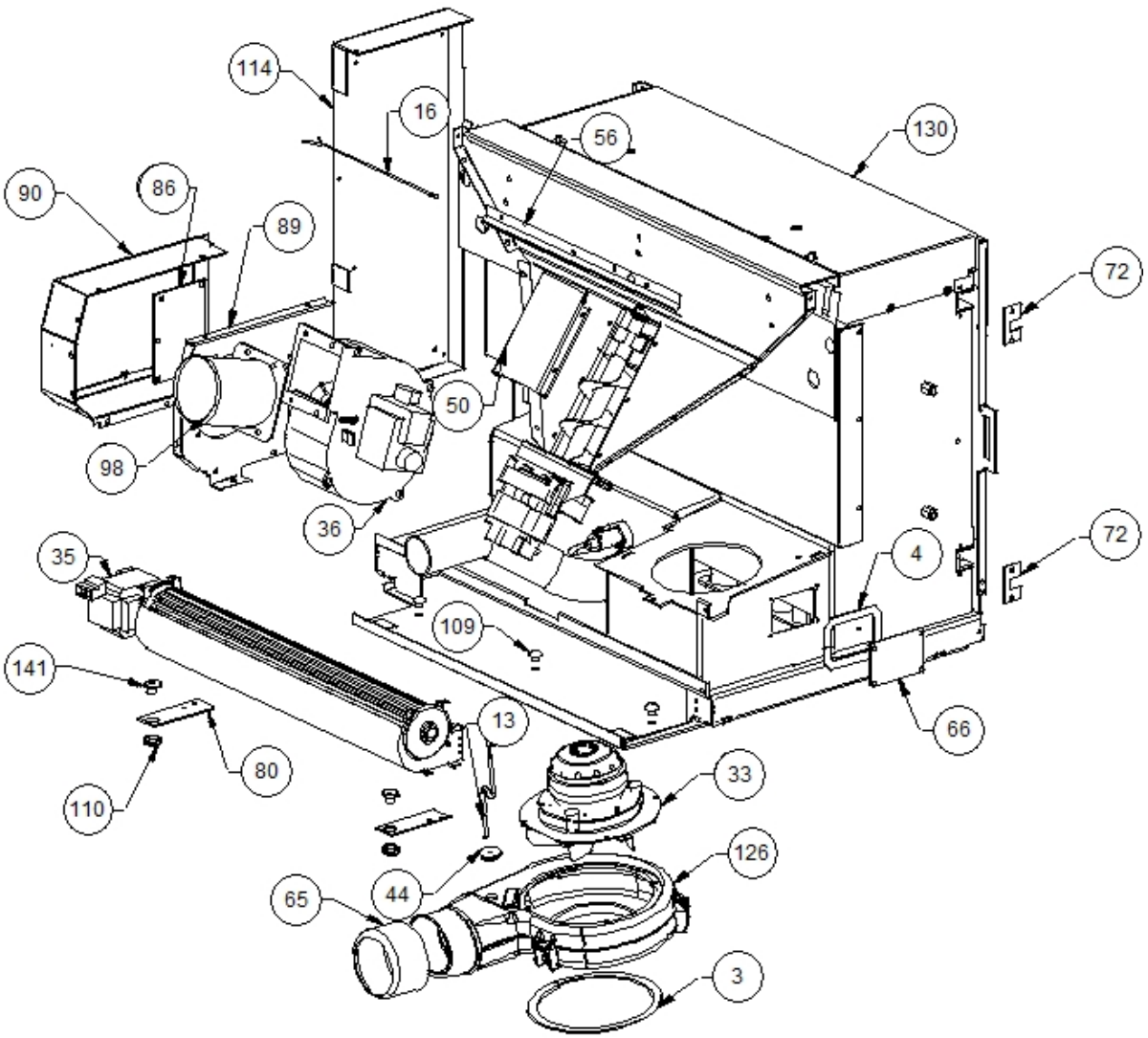

www.pieces-de-poele.com

Image	Code	Description	Quantité dessin
3	000006760	GARNITURE/TRESSE 10X3 mm	1
4	000006760	GARNITURE/TRESSE 10X3 mm	2
13	002000564	SONDE	1
16	002000570	SONDE 550 mm	1
33	002271001	MOTEUR SORTIE FUMÉE	1
35	002271012	VENTILATEUR TANGENTIEL 480 mm	1
36	002271018	MOTEUR CENTRIFUGE	1
44	002273006	TAMPON EN CAOUTCHOUC	1
50	002277254	COUVERCLE SPIRALE	1
56	002277462	ÉQUERRE THERMOSTAT	1
65	002277613	BAGUE COQUE VIS SANS FIN	1
66	002278012	COUVERCLE INSPECTION NOIR	2
72	002278345	ÉQUERRE AIR VITRE ZINGUÉE	4
80	002278375	ÉTRIER TANGENTIEL ZINGUÉ	2
86	002278968	COUVERCLE INSPECTION ZINGUÉ	1
89	002278973	BRIDE CANALISATION ZINGUÉE	1
90	002278974	BOÎTIER CANALISATION ZINGUÉ	1
98	002278986	TUYAU AIR NOIR	1
109	002303006	TAMPON EN CAOUTCHOUC	6
110	002311301	PASSE-CÂBLE	2
114	003277246	CARTER CANALISATION NOIR	1
126	003278070	COQUE FONTE NOIRE	1
130	003278163	ENSEMBLE CHAMBRE COMBUSTION NOIRE	1
141	006277013	DOUILLE	2

www.pieces-de-poele.com

001273200-000_[2008]_05-05

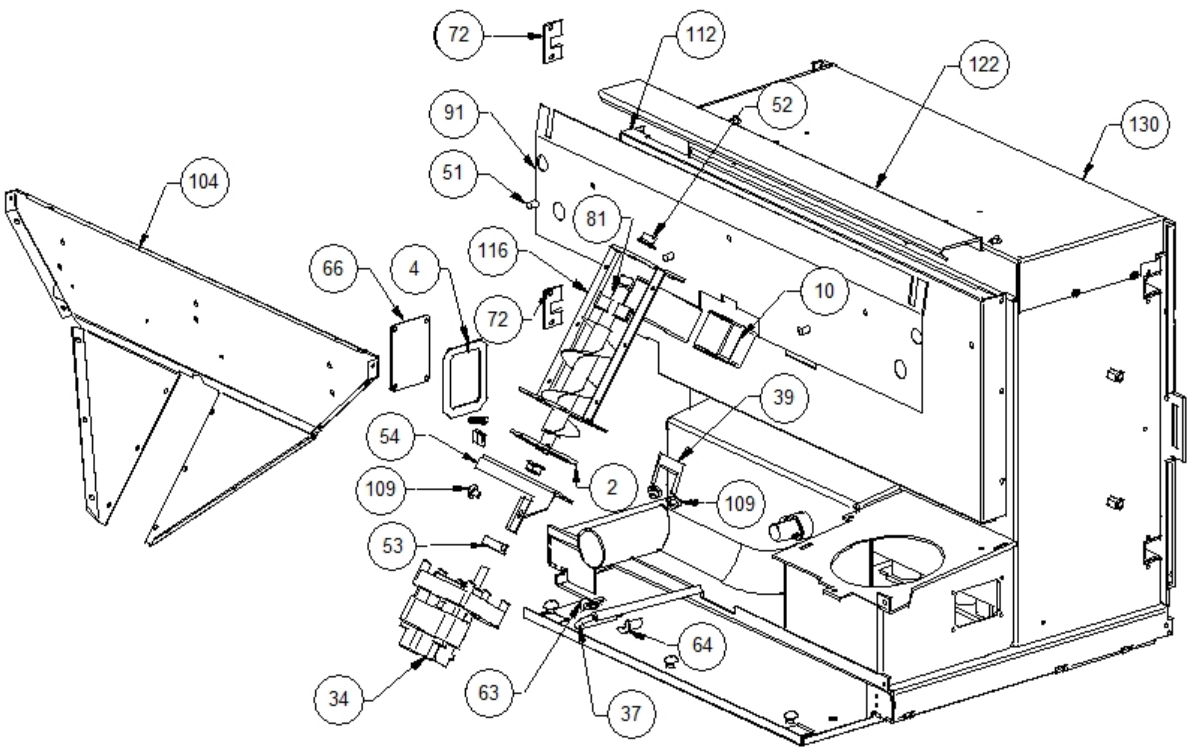

www.pieces-de-poele.com

Image	Code	Description	Quantité dessin
2	000006760	GARNITURE/TRESSE 10X3 mm	1
4	000006760	GARNITURE/TRESSE 10X3 mm	2
10	000006775	GARNITURE/TRESSE 20X2 mm	1
34	002271009	MOTORÉDUCTEUR	1
37	002271030	BOUGIE ALLUMAGE 300 W CÂBLE 500 mm	1
39	002272515	CARTE ÉLECTRONIQUE	1
51	002277400	ENTRETOISE 8X12 mm	3
52	002277405	DOUILLES BRIDÉES	2
53	002277410	BAGUE 30X10 mm	1
54	002277426	BRIDE BLOCAGE MOTORÉDUCTEUR	1
63	002277576	SUPPORT RÉSISTANCE FILETÉ ZINGUÉ	1
64	002277577	SUPPORT RÉSISTANCE ZINGUÉ	1
66	002278012	COUVERCLE INSPECTION NOIR	2
72	002278345	ÉQUERRE AIR VITRE ZINGUÉE	4
81	002278403	SPIRALE PELLET	1
91	002278977	SÉPARATEUR CARTER RÉSERVOIR ZINGUÉ	1
104	002278993	PAROI ANTÉRIEURE RÉSERVOIR ZINGUÉE	1
109	002303006	TAMPON EN CAOUTCHOUC	6
112	003277244	CARTER CANALISATION NOIR	1
116	003277248	ENSEMBLE TUYAU D'ALIMENTATION PELLET NOIR	1
122	003277274	GRILLE PROTECTION NOIR	1
130	003278163	ENSEMBLE CHAMBRE COMBUSTION NOIRE	1

www.pieces-de-poele.com