1014050-002_[2008]

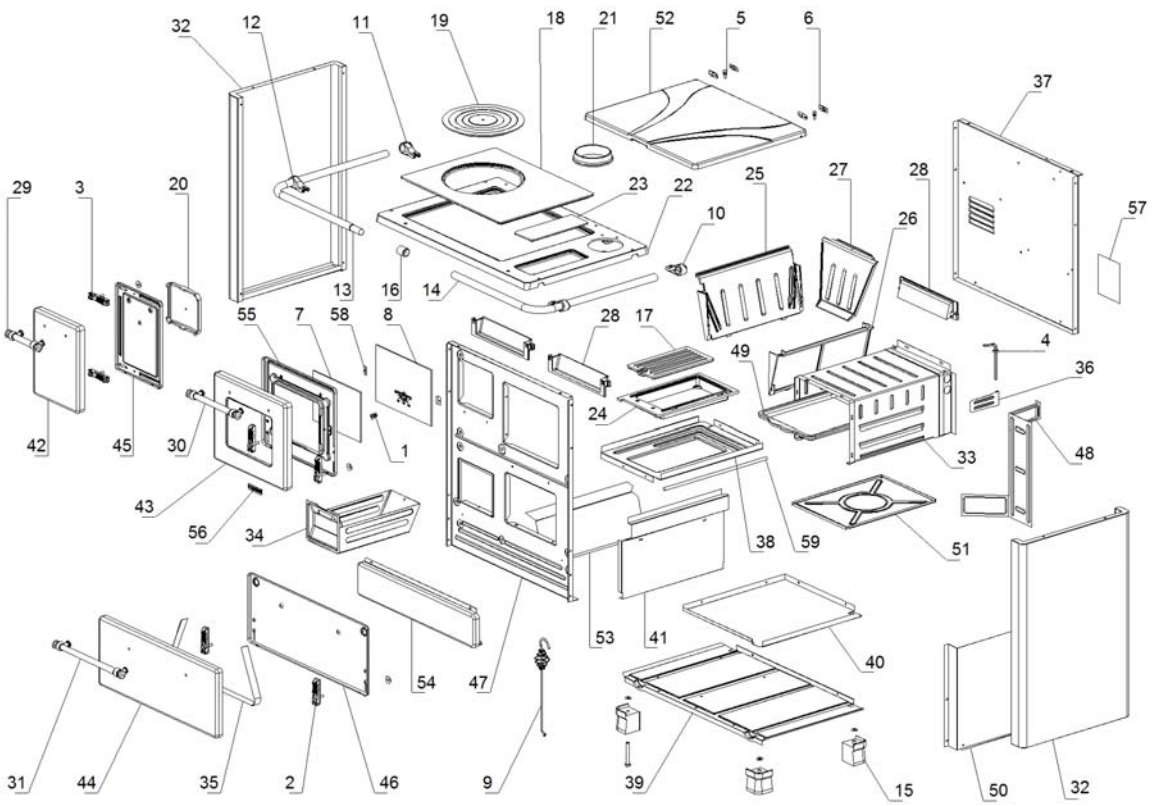

www.pieces-de-poele.com

	Code	Description	Quantité dessin
1	0020501	TRADUCTION NON DISPONIBLE	1
2	1023015	TRADUCTION NON DISPONIBLE	4
3	1023018	TRADUCTION NON DISPONIBLE	2
4	1023019	TRADUCTION NON DISPONIBLE	1
5	1023031	TRADUCTION NON DISPONIBLE	2
6	1023032	TRADUCTION NON DISPONIBLE	4
7	1024005	TRADUCTION NON DISPONIBLE	1
8	1024016	TRADUCTION NON DISPONIBLE	1
9	1024019	TRADUCTION NON DISPONIBLE	1
10	1024056	TRADUCTION NON DISPONIBLE	1
11	1024057	TRADUCTION NON DISPONIBLE	1
12	1024058	TRADUCTION NON DISPONIBLE	2
13	1024059	TRADUCTION NON DISPONIBLE	1
14	1024060	TRADUCTION NON DISPONIBLE	1
15	1024065	TRADUCTION NON DISPONIBLE	4
16	1024234	TRADUCTION NON DISPONIBLE	1
17	1030001	TRADUCTION NON DISPONIBLE	1
18	1030025	TRADUCTION NON DISPONIBLE	1
19	1030026	TRADUCTION NON DISPONIBLE	1
20	1030027	TRADUCTION NON DISPONIBLE	1
21	1030029	TRADUCTION NON DISPONIBLE	1
22	1030035	TRADUCTION NON DISPONIBLE	1
23	1030086	TRADUCTION NON DISPONIBLE	1
24	1030095	TRADUCTION NON DISPONIBLE	1
25	1030096	TRADUCTION NON DISPONIBLE	1
26	1030097	TRADUCTION NON DISPONIBLE	1
27	1030098	TRADUCTION NON DISPONIBLE	1
28	1030103	TRADUCTION NON DISPONIBLE	3
29	1043025	TRADUCTION NON DISPONIBLE	1
30	1043026	TRADUCTION NON DISPONIBLE	1
31	1043027	TRADUCTION NON DISPONIBLE	1
32	1044057	TRADUCTION NON DISPONIBLE	2
33	1044003	TRADUCTION NON DISPONIBLE	1
34	1044221	TRADUCTION NON DISPONIBLE	1
35	1053031	TRADUCTION NON DISPONIBLE	1
36	1053038	TRADUCTION NON DISPONIBLE	1
37	1054010	TRADUCTION NON DISPONIBLE	1
38	1054014	TRADUCTION NON DISPONIBLE	1
39	1054025	TRADUCTION NON DISPONIBLE	1
40	1054026	TRADUCTION NON DISPONIBLE	1
41	1054030	TRADUCTION NON DISPONIBLE	1
42	1054191	TRADUCTION NON DISPONIBLE	1
43	1054192	TRADUCTION NON DISPONIBLE	1
44	1054193	TRADUCTION NON DISPONIBLE	1
45	1054007	TRADUCTION NON DISPONIBLE	1
46	1054009	TRADUCTION NON DISPONIBLE	1
47	1054012	TRADUCTION NON DISPONIBLE	1
48	1054047	TRADUCTION NON DISPONIBLE	1
49	1054024	TRADUCTION NON DISPONIBLE	1
50	1054036	TRADUCTION NON DISPONIBLE	1
51	1054037	TRADUCTION NON DISPONIBLE	1
52	1054063	TRADUCTION NON DISPONIBLE	1
53	1054067	TRADUCTION NON DISPONIBLE	1
54	1044058	TRADUCTION NON DISPONIBLE	1
55	1054084	TRADUCTION NON DISPONIBLE	1
56	6090700	TRADUCTION NON DISPONIBLE	1
57	1093012	TRADUCTION NON DISPONIBLE	1
58	1152039	TRADUCTION NON DISPONIBLE	2
59	0005015	TRADUCTION NON DISPONIBLE	0,46

www.pieces-de-poele.com