1014057-002_[2008]

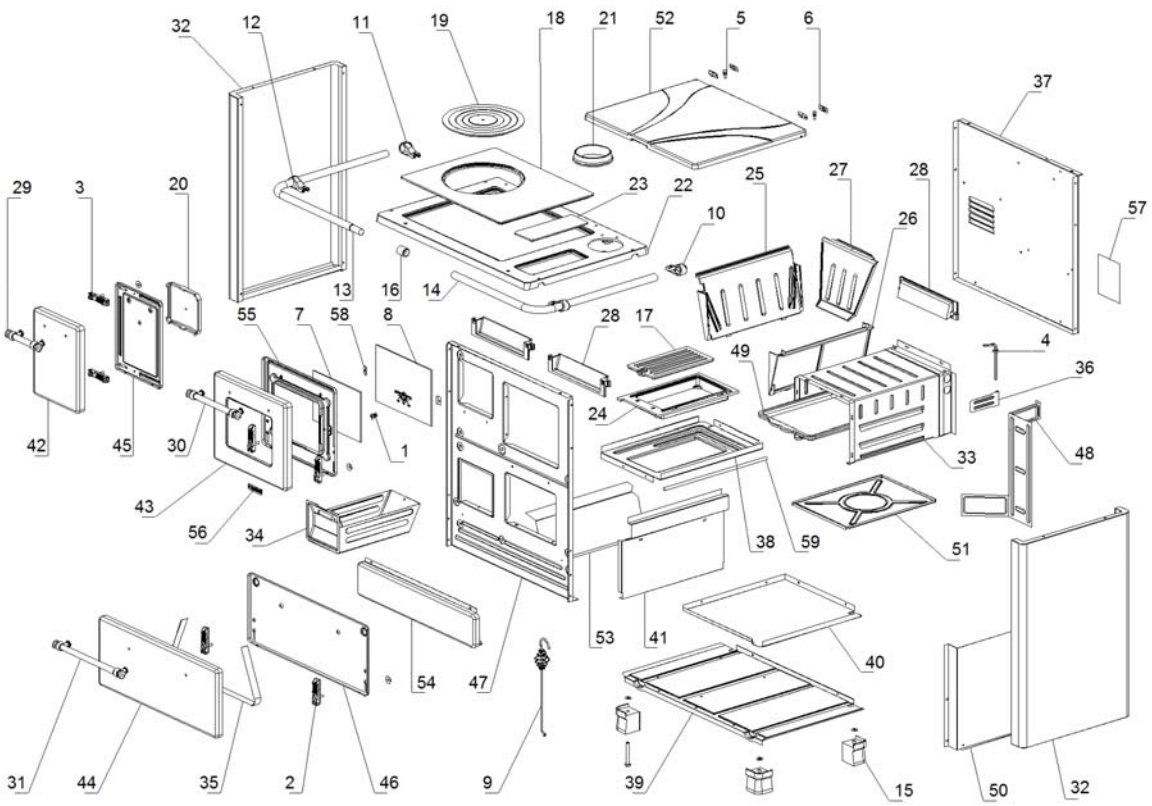


www.pieces-de-poele.com

| | Code | Description | Quantité dessin |
|---|---|---|---|
| 1 | 0020501 | TRADUCTION NON DISPONIBLE | 1 |
| 2 | 1023015 | TRADUCTION NON DISPONIBLE | 4 |
| 3 | 1023018 | TRADUCTION NON DISPONIBLE | 2 |
| 4 | 1023019 | TRADUCTION NON DISPONIBLE | 1 |
| 5 | 1023031 | TRADUCTION NON DISPONIBLE | 2 |
| 6 | 1023032 | TRADUCTION NON DISPONIBLE | 4 |
| 7 | 1024005 | TRADUCTION NON DISPONIBLE | 1 |
| 8 | 1024016 | TRADUCTION NON DISPONIBLE | 1 |
| 9 | 1024019 | TRADUCTION NON DISPONIBLE | 1 |
| 10 | 1024056 | TRADUCTION NON DISPONIBLE | 1 |
| 11 | 1024057 | TRADUCTION NON DISPONIBLE | 1 |
| 12 | 1024058 | TRADUCTION NON DISPONIBLE | 2 |
| 13 | 1024059 | TRADUCTION NON DISPONIBLE | 1 |
| 14 | 1024060 | TRADUCTION NON DISPONIBLE | 1 |
| 15 | 1024065 | TRADUCTION NON DISPONIBLE | 4 |
| 16 | 1024234 | TRADUCTION NON DISPONIBLE | 1 |
| 17 | 1030001 | TRADUCTION NON DISPONIBLE | 1 |
| 18 | 1030025 | TRADUCTION NON DISPONIBLE | 1 |
| 19 | 1030026 | TRADUCTION NON DISPONIBLE | 1 |
| 20 | 1030027 | TRADUCTION NON DISPONIBLE | 1 |
| 21 | 1030029 | TRADUCTION NON DISPONIBLE | 1 |
| 22 | 1030035 | TRADUCTION NON DISPONIBLE | 1 |
| 23 | 1030086 | TRADUCTION NON DISPONIBLE | 1 |
| 24 | 1030095 | TRADUCTION NON DISPONIBLE | 1 |
| 25 | 1030096 | TRADUCTION NON DISPONIBLE | 1 |
| 26 | 1030097 | TRADUCTION NON DISPONIBLE | 1 |
| 27 | 1030098 | TRADUCTION NON DISPONIBLE | 1 |
| 28 | 1030103 | TRADUCTION NON DISPONIBLE | 3 |
| 29 | 1043025 | TRADUCTION NON DISPONIBLE | 1 |
| 30 | 1043026 | TRADUCTION NON DISPONIBLE | 1 |
| 31 | 1043027 | TRADUCTION NON DISPONIBLE | 1 |
| 32 | 1044013 | TRADUCTION NON DISPONIBLE | 2 |
| 33 | 1044003 | TRADUCTION NON DISPONIBLE | 1 |
| 34 | 1044221 | TRADUCTION NON DISPONIBLE | 1 |
| 35 | 1053031 | TRADUCTION NON DISPONIBLE | 1 |
| 36 | 1053038 | TRADUCTION NON DISPONIBLE | 1 |
| 37 | 1054010 | TRADUCTION NON DISPONIBLE | 1 |
| 38 | 1054014 | TRADUCTION NON DISPONIBLE | 1 |
| 39 | 1054025 | TRADUCTION NON DISPONIBLE | 1 |
| 40 | 1054026 | TRADUCTION NON DISPONIBLE | 1 |
| 41 | 1054030 | TRADUCTION NON DISPONIBLE | 1 |
| 42 | 1054060 | TRADUCTION NON DISPONIBLE | 1 |
| 43 | 1054061 | TRADUCTION NON DISPONIBLE | 1 |
| 44 | 1054062 | TRADUCTION NON DISPONIBLE | 1 |
| 45 | 1054007 | TRADUCTION NON DISPONIBLE | 1 |
| 46 | 1054009 | TRADUCTION NON DISPONIBLE | 1 |
| 47 | 1054012 | TRADUCTION NON DISPONIBLE | 1 |
| 48 | 1054047 | TRADUCTION NON DISPONIBLE | 1 |
| 49 | 1054024 | TRADUCTION NON DISPONIBLE | 1 |
| 50 | 1054036 | TRADUCTION NON DISPONIBLE | 1 |
| 51 | 1054037 | TRADUCTION NON DISPONIBLE | 1 |
| 52 | 1054063 | TRADUCTION NON DISPONIBLE | 1 |
| 53 | 1054067 | TRADUCTION NON DISPONIBLE | 1 |
| 54 | 1044044 | TRADUCTION NON DISPONIBLE | 1 |
| 55 | 1054084 | TRADUCTION NON DISPONIBLE | 1 |
| 56 | 6090700 | TRADUCTION NON DISPONIBLE | 1 |
| 57 | 1093012 | TRADUCTION NON DISPONIBLE | 1 |
| 58 | 1152039 | TRADUCTION NON DISPONIBLE | 2 |
| 59 | 0005015 | TRADUCTION NON DISPONIBLE | 0,46 |

www.pieces-de-poele.com