1311400-003_[2010]

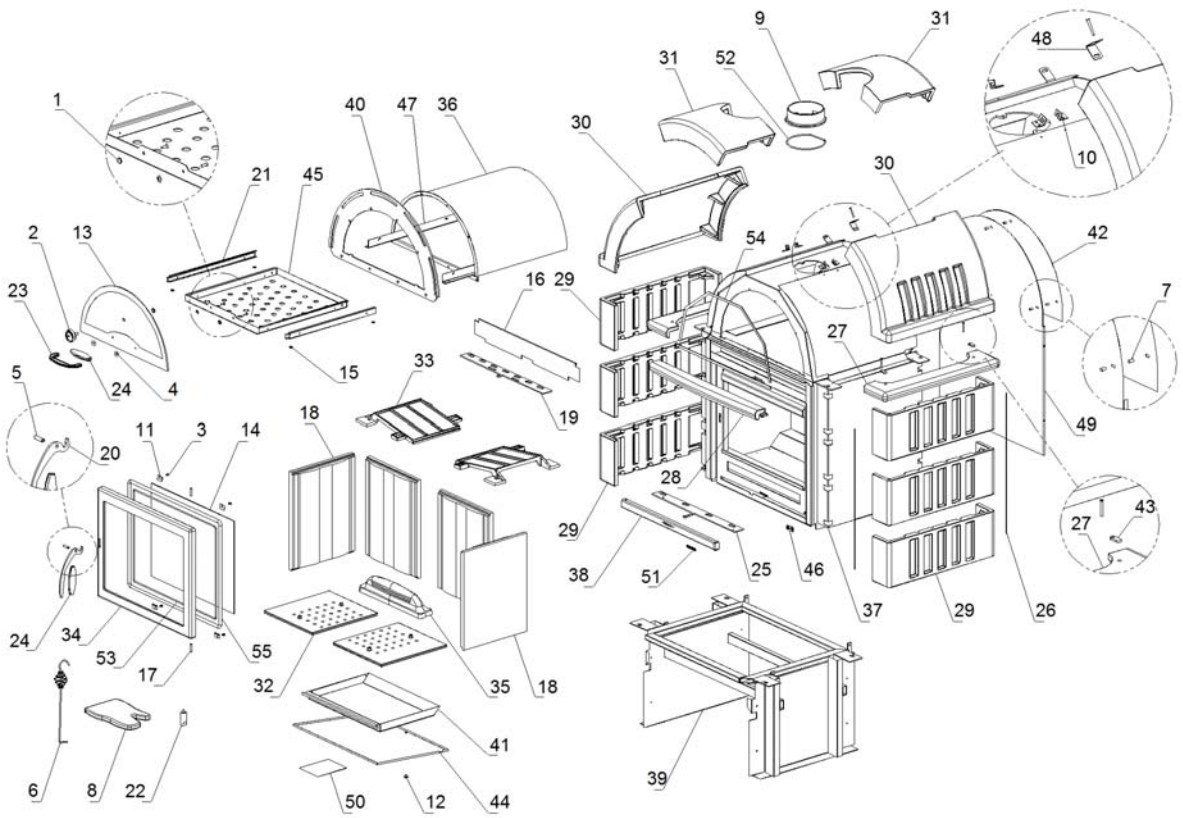


www.pieces-de-poele.com

| | Code | Description | Quantité dessin |
|---|---|---|---|
| 1 | 0020509 | TRADUCTION NON DISPONIBLE | 2 |
| 2 | 0020510 | TRADUCTION NON DISPONIBLE | 1 |
| 3 | 0060215 | TRADUCTION NON DISPONIBLE | 4 |
| 4 | 0060712 | TRADUCTION NON DISPONIBLE | 2 |
| 5 | 0063111 | TRADUCTION NON DISPONIBLE | 1 |
| 6 | 1024019 | TRADUCTION NON DISPONIBLE | 1 |
| 7 | 1024037 | TRADUCTION NON DISPONIBLE | 7 |
| 8 | 1121298 | TRADUCTION NON DISPONIBLE | 1 |
| 9 | 1130301 | TRADUCTION NON DISPONIBLE | 1 |
| 10 | 1151128 | TRADUCTION NON DISPONIBLE | 4 |
| 11 | 1152039 | TRADUCTION NON DISPONIBLE | 4 |
| 12 | 1220049 | TRADUCTION NON DISPONIBLE | 1 |
| 13 | 1321000 | TRADUCTION NON DISPONIBLE | 1 |
| 14 | 1321005 | TRADUCTION NON DISPONIBLE | 1 |
| 15 | 1321007 | TRADUCTION NON DISPONIBLE | 4 |
| 16 | 1321010 | TRADUCTION NON DISPONIBLE | 1 |
| 17 | 1321011 | TRADUCTION NON DISPONIBLE | 2 |
| 18 | 1321015 | TRADUCTION NON DISPONIBLE | 4 |
| 19 | 1321021 | TRADUCTION NON DISPONIBLE | 1 |
| 20 | 1321031 | TRADUCTION NON DISPONIBLE | 1 |
| 21 | 1321037 | TRADUCTION NON DISPONIBLE | 1 |
| 22 | 1321038 | TRADUCTION NON DISPONIBLE | 1 |
| 23 | 1321048 | TRADUCTION NON DISPONIBLE | 1 |
| 24 | 1321049 | TRADUCTION NON DISPONIBLE | 2 |
| 25 | 1321055 | TRADUCTION NON DISPONIBLE | 1 |
| 26 | 1321060 | TRADUCTION NON DISPONIBLE | 4 |
| 27 | 1321130 | TRADUCTION NON DISPONIBLE | 2 |
| 28 | 1321140 | TRADUCTION NON DISPONIBLE | 1 |
| 29 | 1321220 | TRADUCTION NON DISPONIBLE | 6 |
| 30 | 1321230 | TRADUCTION NON DISPONIBLE | 2 |
| 31 | 1321250 | TRADUCTION NON DISPONIBLE | 2 |
| 32 | 1331001 | TRADUCTION NON DISPONIBLE | 2 |
| 33 | 1331002 | TRADUCTION NON DISPONIBLE | 2 |
| 34 | 1331024 | TRADUCTION NON DISPONIBLE | 1 |
| 35 | 1331014 | TRADUCTION NON DISPONIBLE | 1 |
| 36 | 1341003 | TRADUCTION NON DISPONIBLE | 1 |
| 37 | 1341101 | TRADUCTION NON DISPONIBLE | 1 |
| 38 | 1341106 | TRADUCTION NON DISPONIBLE | 1 |
| 39 | 1341127 | TRADUCTION NON DISPONIBLE | 1 |
| 40 | 1351023 | TRADUCTION NON DISPONIBLE | 1 |
| 41 | 1351028 | TRADUCTION NON DISPONIBLE | 1 |
| 42 | 1351035 | TRADUCTION NON DISPONIBLE | 1 |
| 43 | 1351037 | TRADUCTION NON DISPONIBLE | 4 |
| 44 | 1351075 | TRADUCTION NON DISPONIBLE | 1 |
| 45 | 1351046 | TRADUCTION NON DISPONIBLE | 1 |
| 46 | 1351048 | TRADUCTION NON DISPONIBLE | 1 |
| 47 | 1351078 | TRADUCTION NON DISPONIBLE | 2 |
| 48 | 1351052 | TRADUCTION NON DISPONIBLE | 2 |
| 49 | 1351058 | TRADUCTION NON DISPONIBLE | 1 |
| 50 | 1391001 | TRADUCTION NON DISPONIBLE | 1 |
| 51 | 6090700 | TRADUCTION NON DISPONIBLE | 1 |
| 52 | 0005005 | TRADUCTION NON DISPONIBLE | 0,5 |
| 53 | 0005005 | TRADUCTION NON DISPONIBLE | 2 |
| 54 | 0005003 | TRADUCTION NON DISPONIBLE | 1,45 |
| 55 | 0005028 | TRADUCTION NON DISPONIBLE | 2,15 |

www.pieces-de-poele.com