1311504-004_[2012]

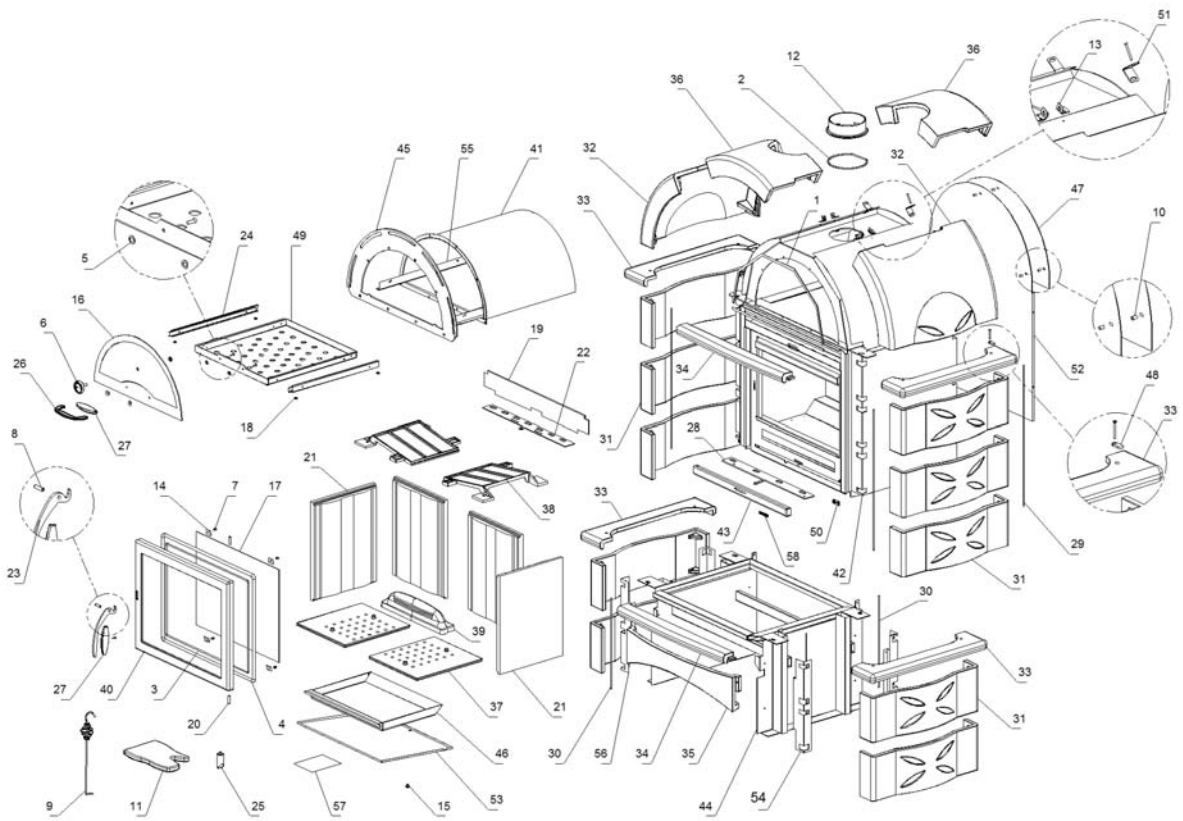

www.pieces-de-poele.com

	Code	Description	Quantité dessin
1	0005003	TRADUCTION NON DISPONIBLE	1
2	0005005	TRADUCTION NON DISPONIBLE	1
3	0005005	TRADUCTION NON DISPONIBLE	1
4	0005028	TRADUCTION NON DISPONIBLE	1
5	0020509	TRADUCTION NON DISPONIBLE	2
6	0020510	TRADUCTION NON DISPONIBLE	1
7	0060215	TRADUCTION NON DISPONIBLE	4
8	0063111	TRADUCTION NON DISPONIBLE	1
9	1024019	TRADUCTION NON DISPONIBLE	1
10	1024037	TRADUCTION NON DISPONIBLE	7
11	1121298	TRADUCTION NON DISPONIBLE	1
12	1130301	TRADUCTION NON DISPONIBLE	1
13	1151128	TRADUCTION NON DISPONIBLE	4
14	1152039	TRADUCTION NON DISPONIBLE	4
15	1220049	TRADUCTION NON DISPONIBLE	1
16	1321000	TRADUCTION NON DISPONIBLE	1
17	1321005	TRADUCTION NON DISPONIBLE	1
18	1321007	TRADUCTION NON DISPONIBLE	4
19	1321010	TRADUCTION NON DISPONIBLE	1
20	1321011	TRADUCTION NON DISPONIBLE	2
21	1321015	TRADUCTION NON DISPONIBLE	4
22	1321021	TRADUCTION NON DISPONIBLE	1
23	1321031	TRADUCTION NON DISPONIBLE	1
24	1321037	TRADUCTION NON DISPONIBLE	2
25	1321038	TRADUCTION NON DISPONIBLE	1
26	1321048	TRADUCTION NON DISPONIBLE	1
27	1321049	TRADUCTION NON DISPONIBLE	2
28	1321055	TRADUCTION NON DISPONIBLE	1
29	1321060	TRADUCTION NON DISPONIBLE	4
30	1321061	TRADUCTION NON DISPONIBLE	4
31	1321102	TRADUCTION NON DISPONIBLE	10
32	1321112	TRADUCTION NON DISPONIBLE	2
33	1321134	TRADUCTION NON DISPONIBLE	4
34	1321144	TRADUCTION NON DISPONIBLE	2
35	1321212	TRADUCTION NON DISPONIBLE	1
36	1321252	TRADUCTION NON DISPONIBLE	2
37	1331001	TRADUCTION NON DISPONIBLE	2
38	1331002	TRADUCTION NON DISPONIBLE	2
39	1331014	TRADUCTION NON DISPONIBLE	1
40	1331024	TRADUCTION NON DISPONIBLE	1
41	1341003	TRADUCTION NON DISPONIBLE	1
42	1341101	TRADUCTION NON DISPONIBLE	1
43	1341106	TRADUCTION NON DISPONIBLE	1
44	1341127	TRADUCTION NON DISPONIBLE	1
45	1351023	TRADUCTION NON DISPONIBLE	1
46	1351028	TRADUCTION NON DISPONIBLE	1
47	1351035	TRADUCTION NON DISPONIBLE	1
48	1351037	TRADUCTION NON DISPONIBLE	4
49	1351046	TRADUCTION NON DISPONIBLE	1
50	1351048	TRADUCTION NON DISPONIBLE	1
51	1351052	TRADUCTION NON DISPONIBLE	2
52	1351058	TRADUCTION NON DISPONIBLE	1
53	1351075	TRADUCTION NON DISPONIBLE	1
54	1351076	TRADUCTION NON DISPONIBLE	2
55	1351078	TRADUCTION NON DISPONIBLE	2
56	1351086	TRADUCTION NON DISPONIBLE	2
57	1391001	TRADUCTION NON DISPONIBLE	1
58	6090700	TRADUCTION NON DISPONIBLE	1

www.pieces-de-poele.com