6016603-002_[2006]

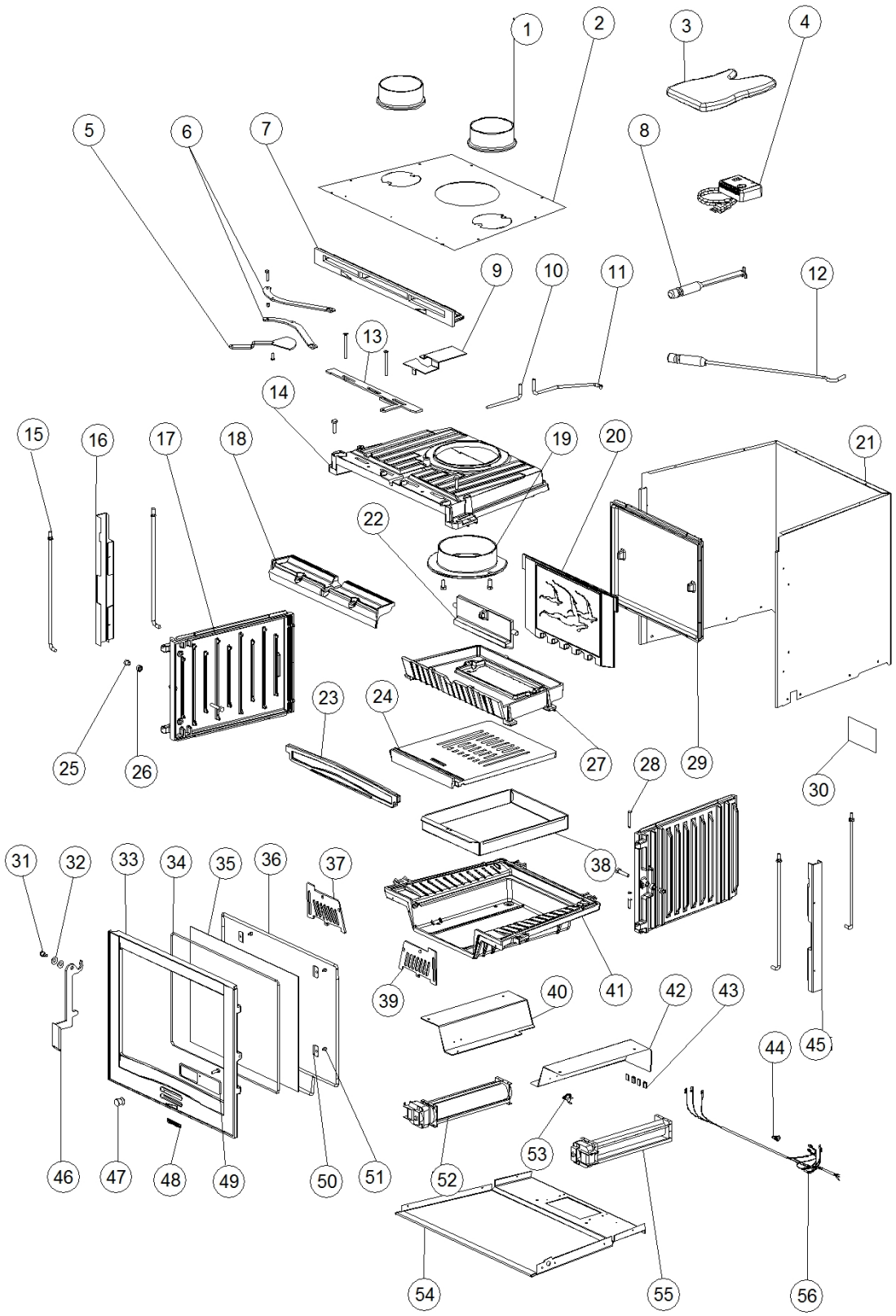

9191805A_Inserto_60_ventilato

www.pieces-de-poele.com

	Code	Description	Quantité dessin
1	1130087	TRADUCTION NON DISPONIBLE	2
2	6051612	TRADUCTION NON DISPONIBLE	1
3	1121298	TRADUCTION NON DISPONIBLE	1
4	6021609	TRADUCTION NON DISPONIBLE	1
5	6051750	TRADUCTION NON DISPONIBLE	1
6	6021704	TRADUCTION NON DISPONIBLE	2
7	6031600	TRADUCTION NON DISPONIBLE	1
8	6021611	TRADUCTION NON DISPONIBLE	1
9	6051709	TRADUCTION NON DISPONIBLE	1
10	6021701	TRADUCTION NON DISPONIBLE	1
11	6021703	TRADUCTION NON DISPONIBLE	1
12	6021610	TRADUCTION NON DISPONIBLE	1
13	6051651	TRADUCTION NON DISPONIBLE	1
14	6031608	TRADUCTION NON DISPONIBLE	1
15	6021600	TRADUCTION NON DISPONIBLE	4
16	6051687	TRADUCTION NON DISPONIBLE	1
17	6031609	TRADUCTION NON DISPONIBLE	2
18	6031601	TRADUCTION NON DISPONIBLE	1
19	6031711	TRADUCTION NON DISPONIBLE	1
20	6031604	TRADUCTION NON DISPONIBLE	1
21	6051611	TRADUCTION NON DISPONIBLE	1
22	6031713	TRADUCTION NON DISPONIBLE	1
23	6031606	TRADUCTION NON DISPONIBLE	1
24	6031605	TRADUCTION NON DISPONIBLE	1
25	6021792	TRADUCTION NON DISPONIBLE	2
26	6021710	TRADUCTION NON DISPONIBLE	2
27	6031612	TRADUCTION NON DISPONIBLE	1
28	6021612	TRADUCTION NON DISPONIBLE	2
29	6031607	TRADUCTION NON DISPONIBLE	1
30	6090605	TRADUCTION NON DISPONIBLE	1
31	1131008	TRADUCTION NON DISPONIBLE	1
32	0060802	TRADUCTION NON DISPONIBLE	2
33	6031665	TRADUCTION NON DISPONIBLE	1
34	0005005	TRADUCTION NON DISPONIBLE	1,56
35	6021605	TRADUCTION NON DISPONIBLE	1
36	0005007	TRADUCTION NON DISPONIBLE	2,08
37	6051677	TRADUCTION NON DISPONIBLE	1
38	6051653	TRADUCTION NON DISPONIBLE	1
39	6051652	TRADUCTION NON DISPONIBLE	1
40	6051605	TRADUCTION NON DISPONIBLE	1
41	6031610	TRADUCTION NON DISPONIBLE	1
42	6051604	TRADUCTION NON DISPONIBLE	1
43	0005003	TRADUCTION NON DISPONIBLE	0,5
44	0020715	TRADUCTION NON DISPONIBLE	1
45	6051656	TRADUCTION NON DISPONIBLE	1
46	6021709	TRADUCTION NON DISPONIBLE	1
47	6021608	TRADUCTION NON DISPONIBLE	1
48	6090700	TRADUCTION NON DISPONIBLE	1
49	6051657	TRADUCTION NON DISPONIBLE	1
50	1152039	TRADUCTION NON DISPONIBLE	4
51	0060215	TRADUCTION NON DISPONIBLE	4
52	0020026	TRADUCTION NON DISPONIBLE	1
53	0020013	TRADUCTION NON DISPONIBLE	1
54	6051660	TRADUCTION NON DISPONIBLE	1
55	0020027	TRADUCTION NON DISPONIBLE	1
56	6021602	TRADUCTION NON DISPONIBLE	1

www.pieces-de-poele.com