6016723-003_[2010]

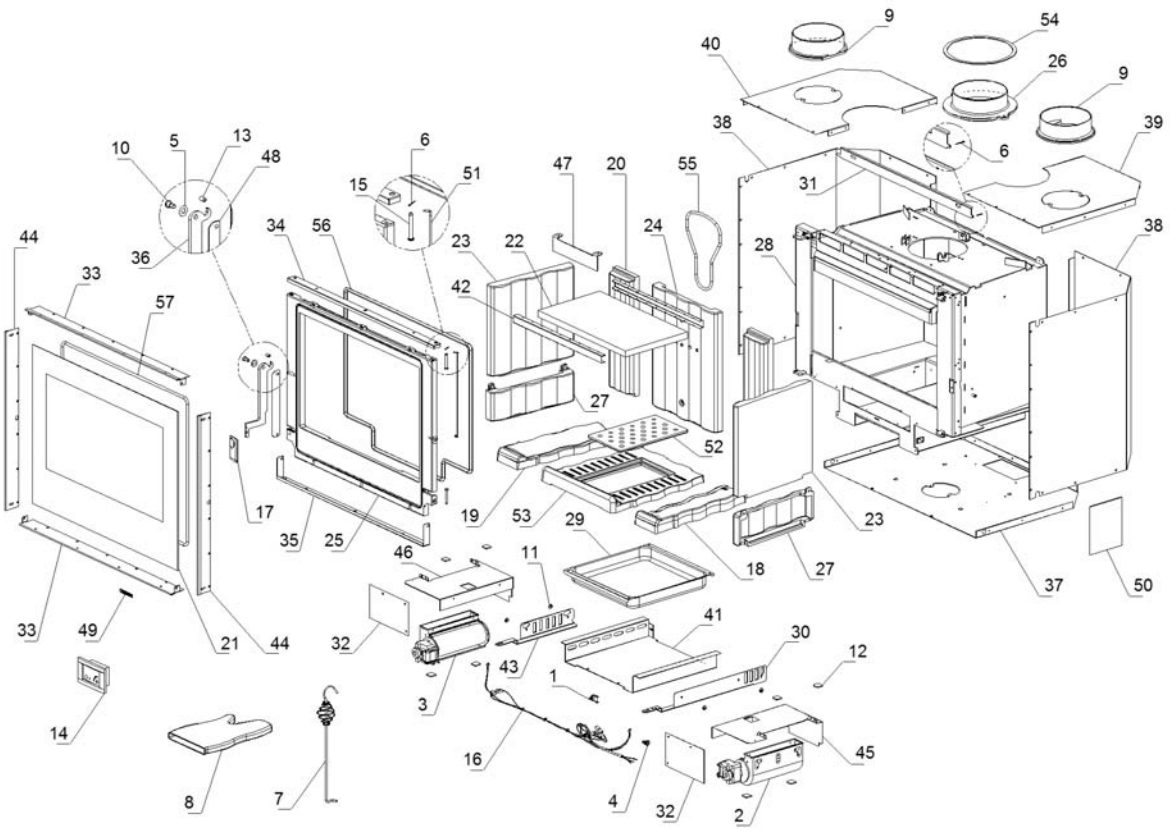

www.pieces-de-poele.com

	Code	Description	Quantité dessin
1	0020013	TRADUCTION NON DISPONIBLE	1
2	0020028	TRADUCTION NON DISPONIBLE	1
3	0020029	TRADUCTION NON DISPONIBLE	1
4	0020715	TRADUCTION NON DISPONIBLE	1
5	0060802	TRADUCTION NON DISPONIBLE	1
6	0063104	TRADUCTION NON DISPONIBLE	2
7	1024019	TRADUCTION NON DISPONIBLE	1
8	1121298	TRADUCTION NON DISPONIBLE	1
9	1130300	TRADUCTION NON DISPONIBLE	2
10	1131008	TRADUCTION NON DISPONIBLE	1
11	1321007	TRADUCTION NON DISPONIBLE	4
12	6020601	TRADUCTION NON DISPONIBLE	8
13	6021603	TRADUCTION NON DISPONIBLE	2
14	6021609	TRADUCTION NON DISPONIBLE	1
15	6021612	TRADUCTION NON DISPONIBLE	2
16	6021711	TRADUCTION NON DISPONIBLE	1
17	6021715	TRADUCTION NON DISPONIBLE	1
18	6026000	TRADUCTION NON DISPONIBLE	1
19	6026001	TRADUCTION NON DISPONIBLE	1
20	6026004	TRADUCTION NON DISPONIBLE	2
21	6026700	TRADUCTION NON DISPONIBLE	1
22	6026710	TRADUCTION NON DISPONIBLE	1
23	6026800	TRADUCTION NON DISPONIBLE	2
24	6036501	TRADUCTION NON DISPONIBLE	1
25	6036760	TRADUCTION NON DISPONIBLE	1
26	6036801	TRADUCTION NON DISPONIBLE	1
27	6036803	TRADUCTION NON DISPONIBLE	2
28	6046751	TRADUCTION NON DISPONIBLE	1
29	6051753	TRADUCTION NON DISPONIBLE	1
30	6056576	TRADUCTION NON DISPONIBLE	1
31	6056755	TRADUCTION NON DISPONIBLE	1
32	6056756	TRADUCTION NON DISPONIBLE	2
33	6056757	TRADUCTION NON DISPONIBLE	2
34	6056759	TRADUCTION NON DISPONIBLE	1
35	6056763	TRADUCTION NON DISPONIBLE	1
36	6056767	TRADUCTION NON DISPONIBLE	1
37	6056730	TRADUCTION NON DISPONIBLE	1
38	6056731	TRADUCTION NON DISPONIBLE	2
39	6056732	TRADUCTION NON DISPONIBLE	1
40	6056733	TRADUCTION NON DISPONIBLE	1
41	6056734	TRADUCTION NON DISPONIBLE	1
42	6056740	TRADUCTION NON DISPONIBLE	2
43	6056853	TRADUCTION NON DISPONIBLE	1
44	6056857	TRADUCTION NON DISPONIBLE	2
45	6056823	TRADUCTION NON DISPONIBLE	1
46	6056824	TRADUCTION NON DISPONIBLE	1
47	6056829	TRADUCTION NON DISPONIBLE	1
48	6056880	TRADUCTION NON DISPONIBLE	1
49	6090700	TRADUCTION NON DISPONIBLE	1
50	6096701	TRADUCTION NON DISPONIBLE	1
51	7126830	TRADUCTION NON DISPONIBLE	1
52	7136702	TRADUCTION NON DISPONIBLE	1
53	7136720	TRADUCTION NON DISPONIBLE	1
54	0005003	TRADUCTION NON DISPONIBLE	0,67
55	0005007	TRADUCTION NON DISPONIBLE	0,65
56	0005035	TRADUCTION NON DISPONIBLE	2,05
57	0005002	TRADUCTION NON DISPONIBLE	3

www.pieces-de-poele.com