6018507-002_[2011]

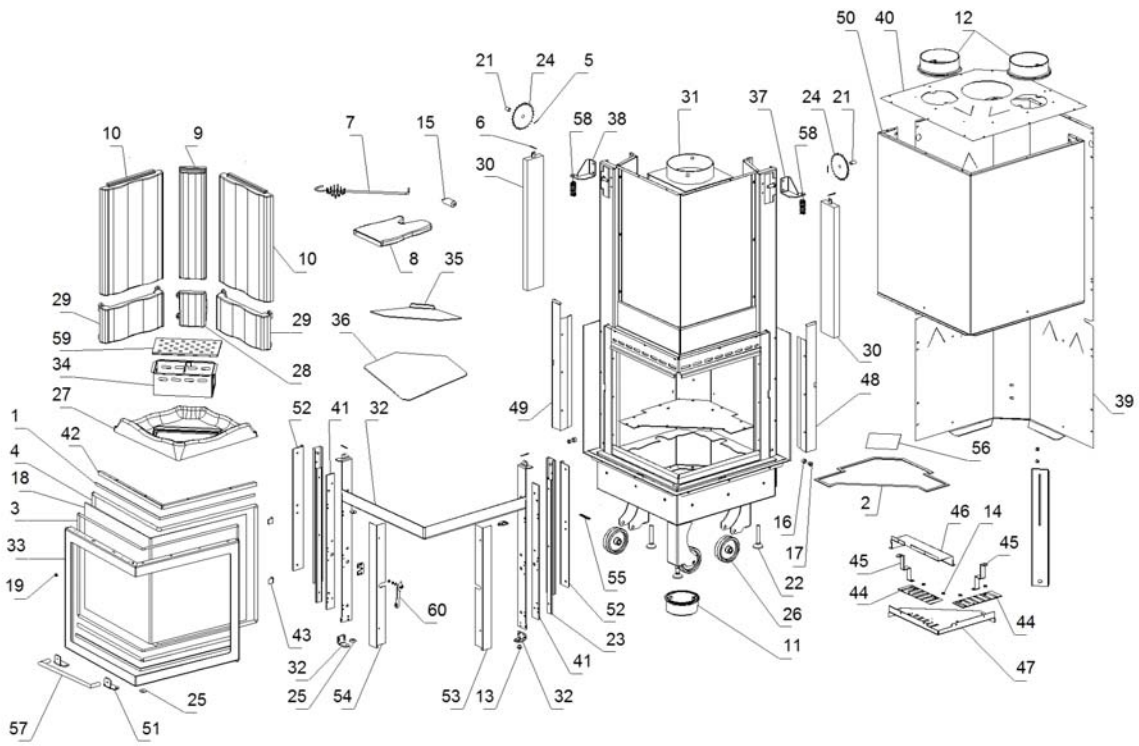


www.pieces-de-poele.com

| | Code | Description | Quantité dessin |
|---|---|---|---|
| 1 | 0005003 | TRADUCTION NON DISPONIBLE | 1 |
| 2 | 0005003 | TRADUCTION NON DISPONIBLE | 1 |
| 3 | 0005024 | TRADUCTION NON DISPONIBLE | 1 |
| 4 | 0005026 | TRADUCTION NON DISPONIBLE | 1 |
| 5 | 0063099 | TRADUCTION NON DISPONIBLE | 2 |
| 6 | 0063100 | TRADUCTION NON DISPONIBLE | 4 |
| 7 | 1024019 | TRADUCTION NON DISPONIBLE | 1 |
| 8 | 1121298 | TRADUCTION NON DISPONIBLE | 1 |
| 9 | 1122004 | TRADUCTION NON DISPONIBLE | 1 |
| 10 | 1122005 | TRADUCTION NON DISPONIBLE | 2 |
| 11 | 1130087 | TRADUCTION NON DISPONIBLE | 1 |
| 12 | 1130300 | TRADUCTION NON DISPONIBLE | 2 |
| 13 | 1220049 | TRADUCTION NON DISPONIBLE | 1 |
| 14 | 1321007 | TRADUCTION NON DISPONIBLE | 4 |
| 15 | 1321038 | TRADUCTION NON DISPONIBLE | 1 |
| 16 | 6021710 | TRADUCTION NON DISPONIBLE | 2 |
| 17 | 6021792 | TRADUCTION NON DISPONIBLE | 2 |
| 18 | 6025500 | TRADUCTION NON DISPONIBLE | 1 |
| 19 | 6025510 | TRADUCTION NON DISPONIBLE | 1 |
| 21 | 6028707 | TRADUCTION NON DISPONIBLE | 2 |
| 22 | 6028712 | TRADUCTION NON DISPONIBLE | 3 |
| 23 | 6028800 | TRADUCTION NON DISPONIBLE | 1 |
| 24 | 6028801 | TRADUCTION NON DISPONIBLE | 2 |
| 25 | 6028852 | TRADUCTION NON DISPONIBLE | 4 |
| 26 | 6028853 | TRADUCTION NON DISPONIBLE | 3 |
| 27 | 6035500 | TRADUCTION NON DISPONIBLE | 1 |
| 28 | 6038601 | TRADUCTION NON DISPONIBLE | 1 |
| 29 | 6038701 | TRADUCTION NON DISPONIBLE | 2 |
| 30 | 6045503 | TRADUCTION NON DISPONIBLE | 2 |
| 31 | 6045550 | TRADUCTION NON DISPONIBLE | 1 |
| 32 | 6045551 | TRADUCTION NON DISPONIBLE | 1 |
| 33 | 6045552 | TRADUCTION NON DISPONIBLE | 1 |
| 34 | 6048350 | TRADUCTION NON DISPONIBLE | 1 |
| 35 | 6055503 | TRADUCTION NON DISPONIBLE | 1 |
| 36 | 6055504 | TRADUCTION NON DISPONIBLE | 1 |
| 37 | 6055511 | TRADUCTION NON DISPONIBLE | 1 |
| 38 | 6055512 | TRADUCTION NON DISPONIBLE | 1 |
| 39 | 6055520 | TRADUCTION NON DISPONIBLE | 1 |
| 40 | 6055521 | TRADUCTION NON DISPONIBLE | 1 |
| 41 | 6055525 | TRADUCTION NON DISPONIBLE | 2 |
| 42 | 6055530 | TRADUCTION NON DISPONIBLE | 4 |
| 43 | 6055533 | TRADUCTION NON DISPONIBLE | 4 |
| 44 | 6055534 | TRADUCTION NON DISPONIBLE | 2 |
| 45 | 6055535 | TRADUCTION NON DISPONIBLE | 2 |
| 46 | 6055536 | TRADUCTION NON DISPONIBLE | 1 |
| 47 | 6055537 | TRADUCTION NON DISPONIBLE | 1 |
| 48 | 6055540 | TRADUCTION NON DISPONIBLE | 1 |
| 49 | 6055541 | TRADUCTION NON DISPONIBLE | 1 |
| 50 | 6055552 | TRADUCTION NON DISPONIBLE | 1 |
| 51 | 6055555 | TRADUCTION NON DISPONIBLE | 2 |
| 52 | 6055563 | TRADUCTION NON DISPONIBLE | 2 |
| 53 | 6055565 | TRADUCTION NON DISPONIBLE | 1 |
| 54 | 6055566 | TRADUCTION NON DISPONIBLE | 1 |
| 55 | 6090700 | TRADUCTION NON DISPONIBLE | 1 |
| 56 | 6095500 | TRADUCTION NON DISPONIBLE | 1 |
| 57 | 7126706 | TRADUCTION NON DISPONIBLE | 1 |
| 58 | 7126713 | TRADUCTION NON DISPONIBLE | 2 |
| 59 | 7136702 | TRADUCTION NON DISPONIBLE | 1 |
| 60 | 7156758 | TRADUCTION NON DISPONIBLE | 1 |

www.pieces-de-poele.com