7111076-002_[2011]

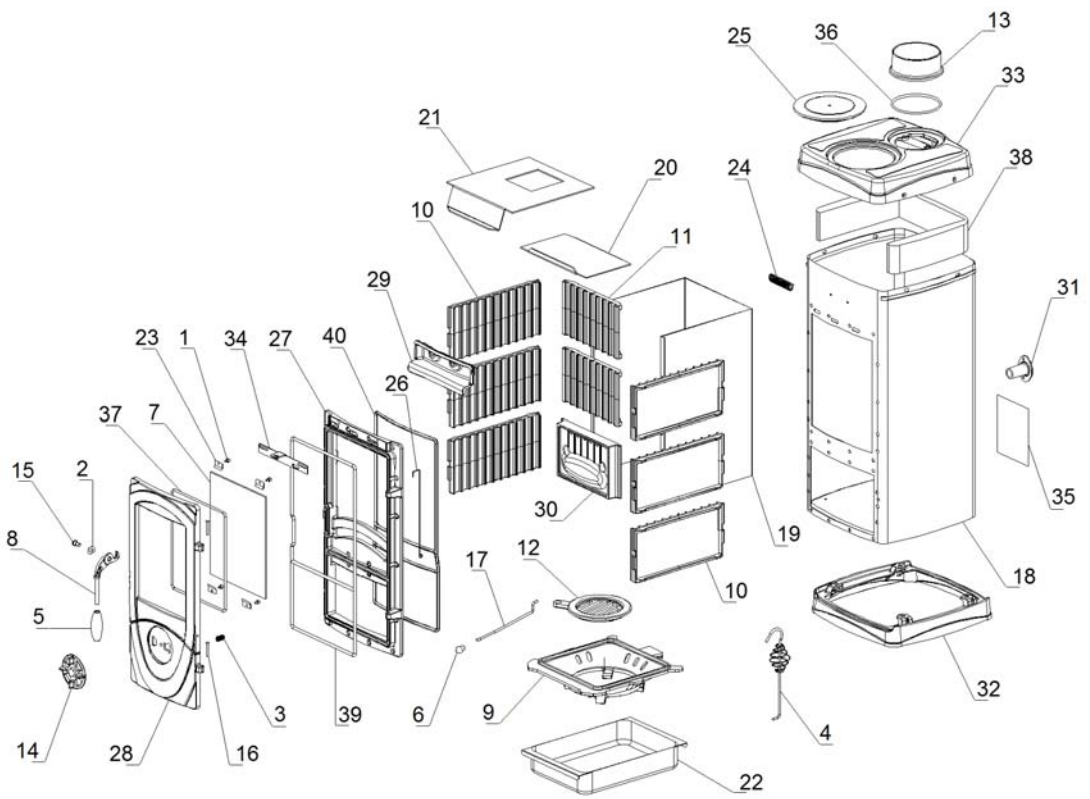

www.pieces-de-poele.com

	Code	Description	Quantité dessin
1	0060215	TRADUCTION NON DISPONIBLE	4
2	0060802	TRADUCTION NON DISPONIBLE	1
3	0060922	TRADUCTION NON DISPONIBLE	1
4	1023041	TRADUCTION NON DISPONIBLE	1
5	1024356	TRADUCTION NON DISPONIBLE	1
6	1031026	TRADUCTION NON DISPONIBLE	1
7	1121015	TRADUCTION NON DISPONIBLE	1
8	1121127	TRADUCTION NON DISPONIBLE	1
9	1130037	TRADUCTION NON DISPONIBLE	1
10	1130039	TRADUCTION NON DISPONIBLE	6
11	1130040	TRADUCTION NON DISPONIBLE	2
12	1130077	TRADUCTION NON DISPONIBLE	1
13	1130090	TRADUCTION NON DISPONIBLE	1
14	1130276	TRADUCTION NON DISPONIBLE	1
15	1131008	TRADUCTION NON DISPONIBLE	1
16	1131009	TRADUCTION NON DISPONIBLE	2
17	1131020	TRADUCTION NON DISPONIBLE	1
18	1141037	TRADUCTION NON DISPONIBLE	1
19	1151001	TRADUCTION NON DISPONIBLE	1
20	1151002	TRADUCTION NON DISPONIBLE	1
21	1151003	TRADUCTION NON DISPONIBLE	1
22	1151008	TRADUCTION NON DISPONIBLE	1
23	1152039	TRADUCTION NON DISPONIBLE	4
24	1191004	TRADUCTION NON DISPONIBLE	1
25	1130186	TRADUCTION NON DISPONIBLE	1
26	7126000	TRADUCTION NON DISPONIBLE	1
27	7131150	TRADUCTION NON DISPONIBLE	1
28	7131151	TRADUCTION NON DISPONIBLE	1
29	7131102	TRADUCTION NON DISPONIBLE	1
30	7131103	TRADUCTION NON DISPONIBLE	1
31	7131104	TRADUCTION NON DISPONIBLE	1
32	7131155	TRADUCTION NON DISPONIBLE	1
33	7131178	TRADUCTION NON DISPONIBLE	1
34	7150075	TRADUCTION NON DISPONIBLE	1
35	7191050	TRADUCTION NON DISPONIBLE	1
36	0005005	TRADUCTION NON DISPONIBLE	0,4
37	0005005	TRADUCTION NON DISPONIBLE	0,91
38	1121017	TRADUCTION NON DISPONIBLE	1,25
39	0005002	TRADUCTION NON DISPONIBLE	4
40	0005002	TRADUCTION NON DISPONIBLE	1

www.pieces-de-poele.com