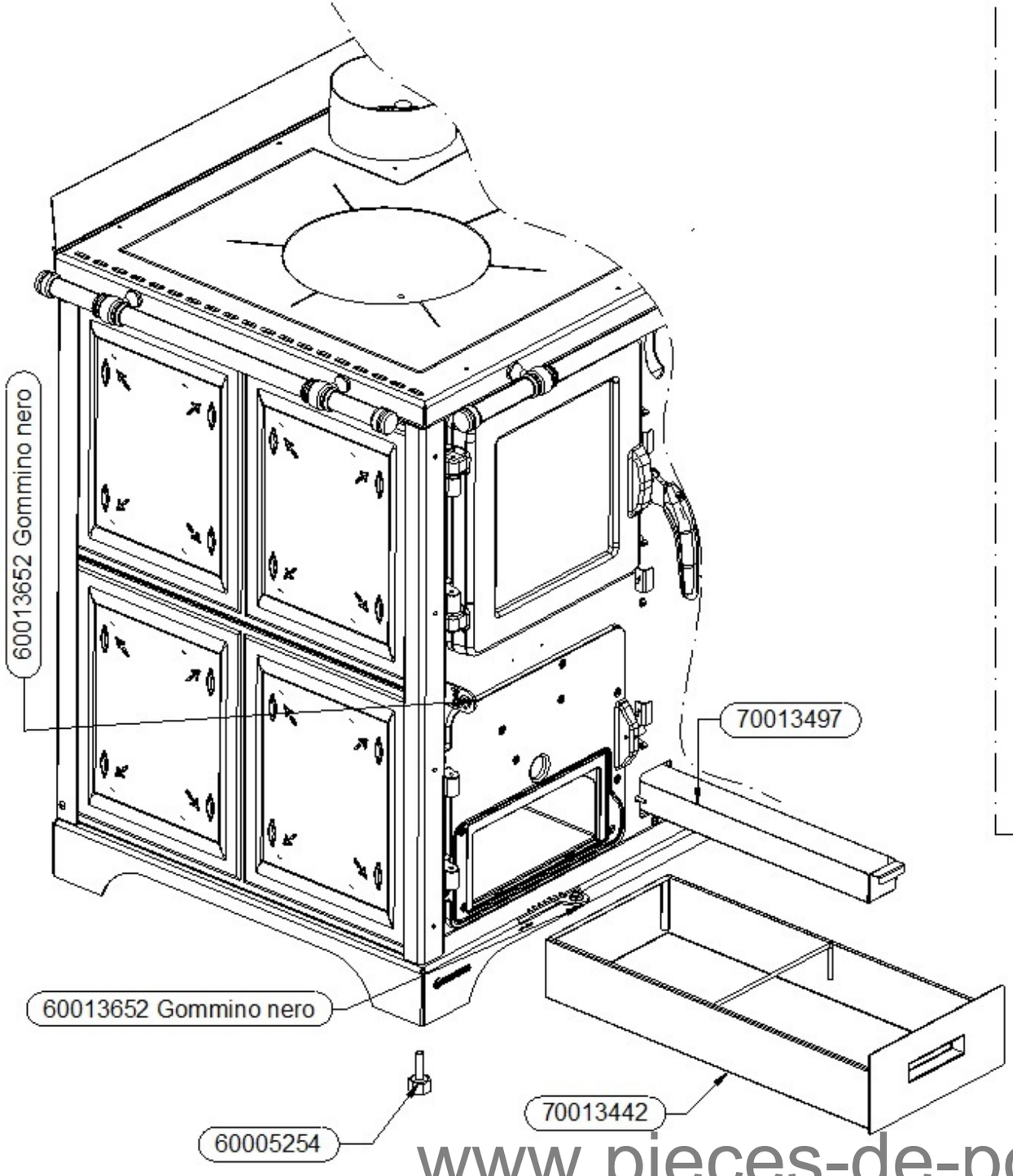

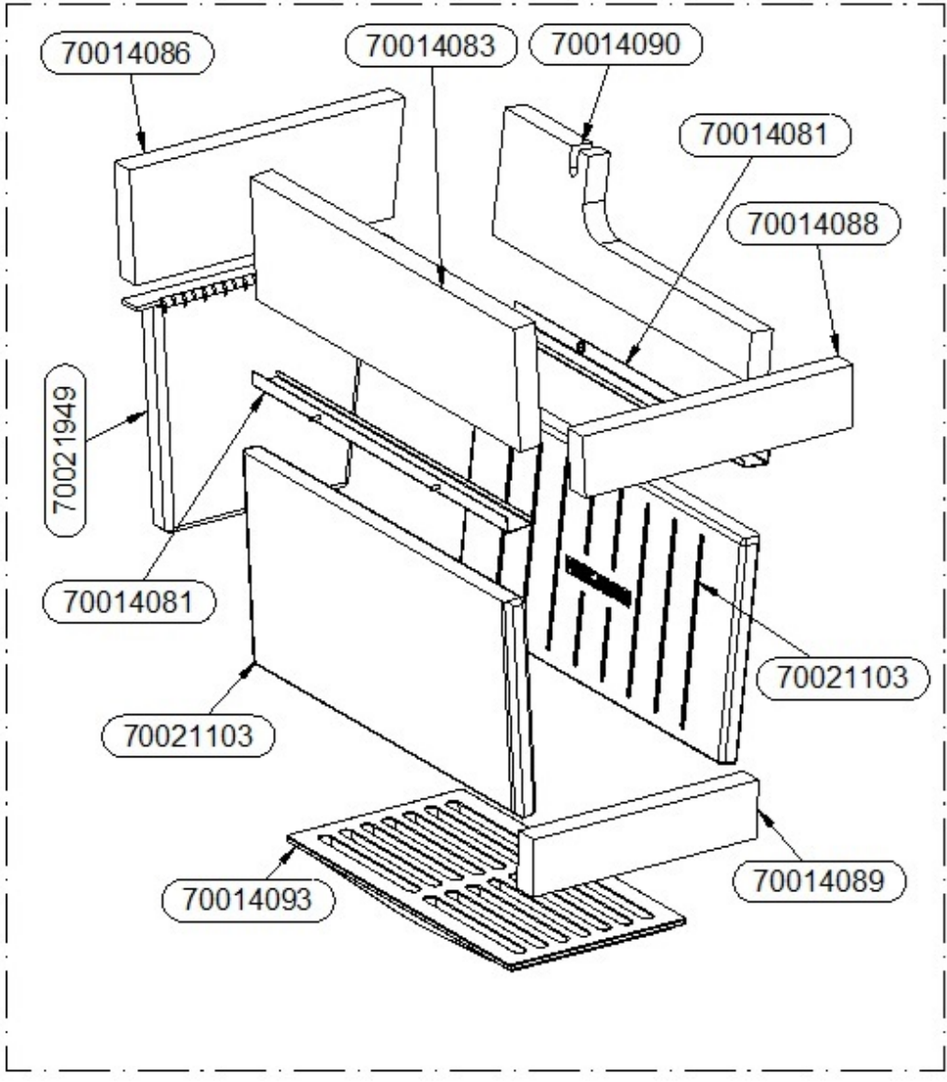

70013507 TC-02-22
Tappo uscita fumi superiore

www.pieces-de-poele.com

Rev. 17/11/20

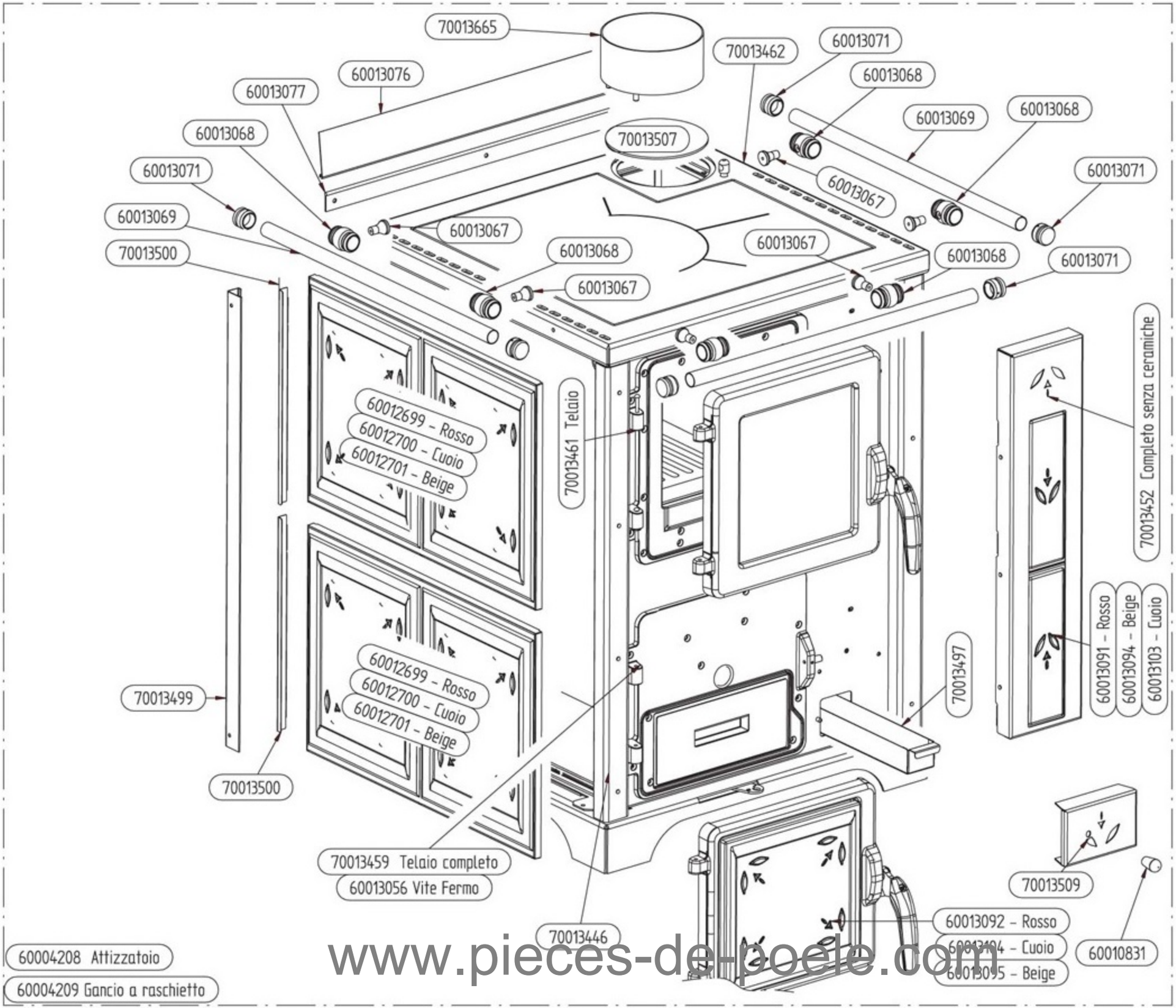

www.pieces-de-poele.com

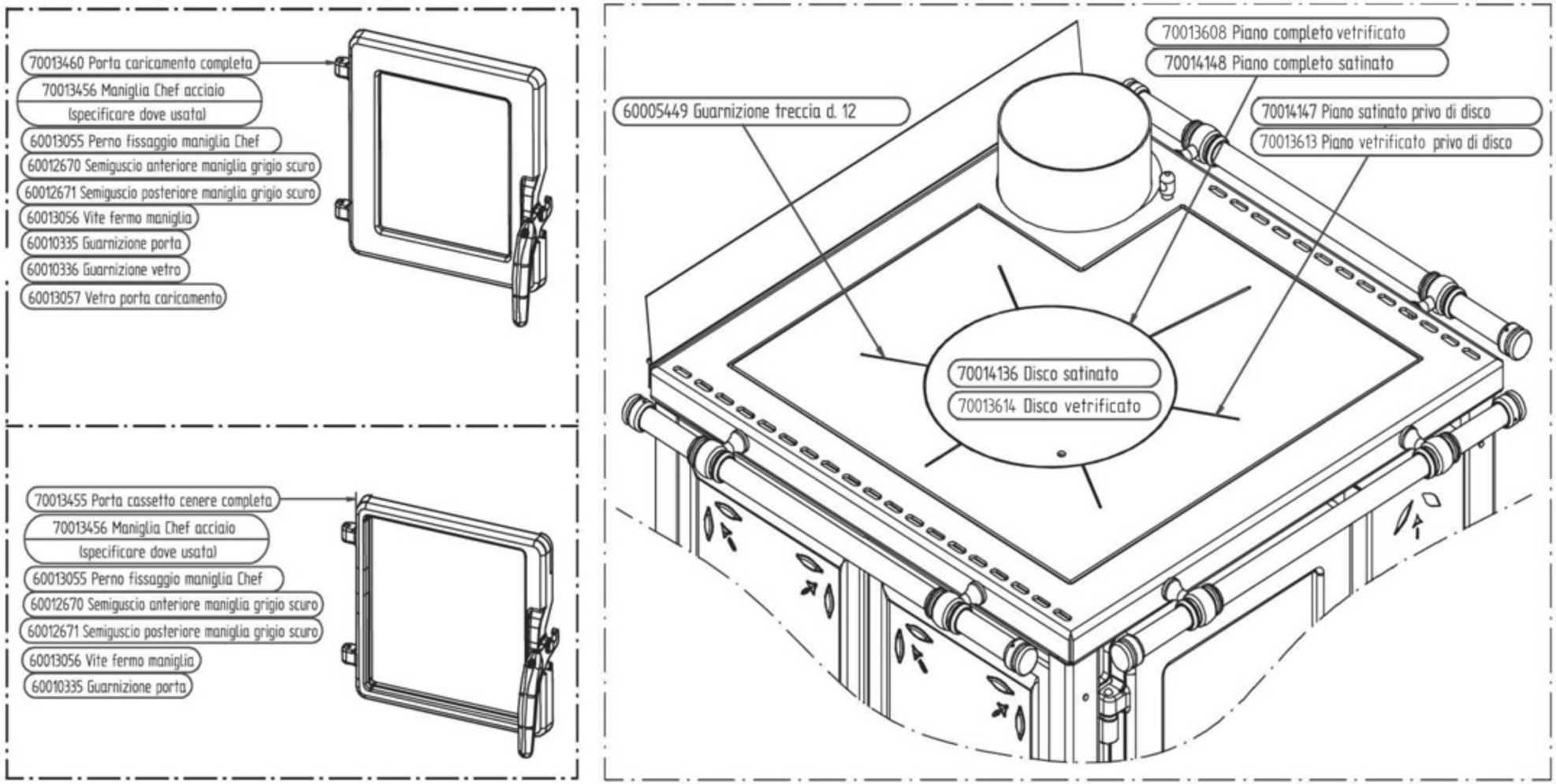

www.pieces-de-poele.com

Ricambi CHEF e CHEF-F
Ceramiche VINTAGE

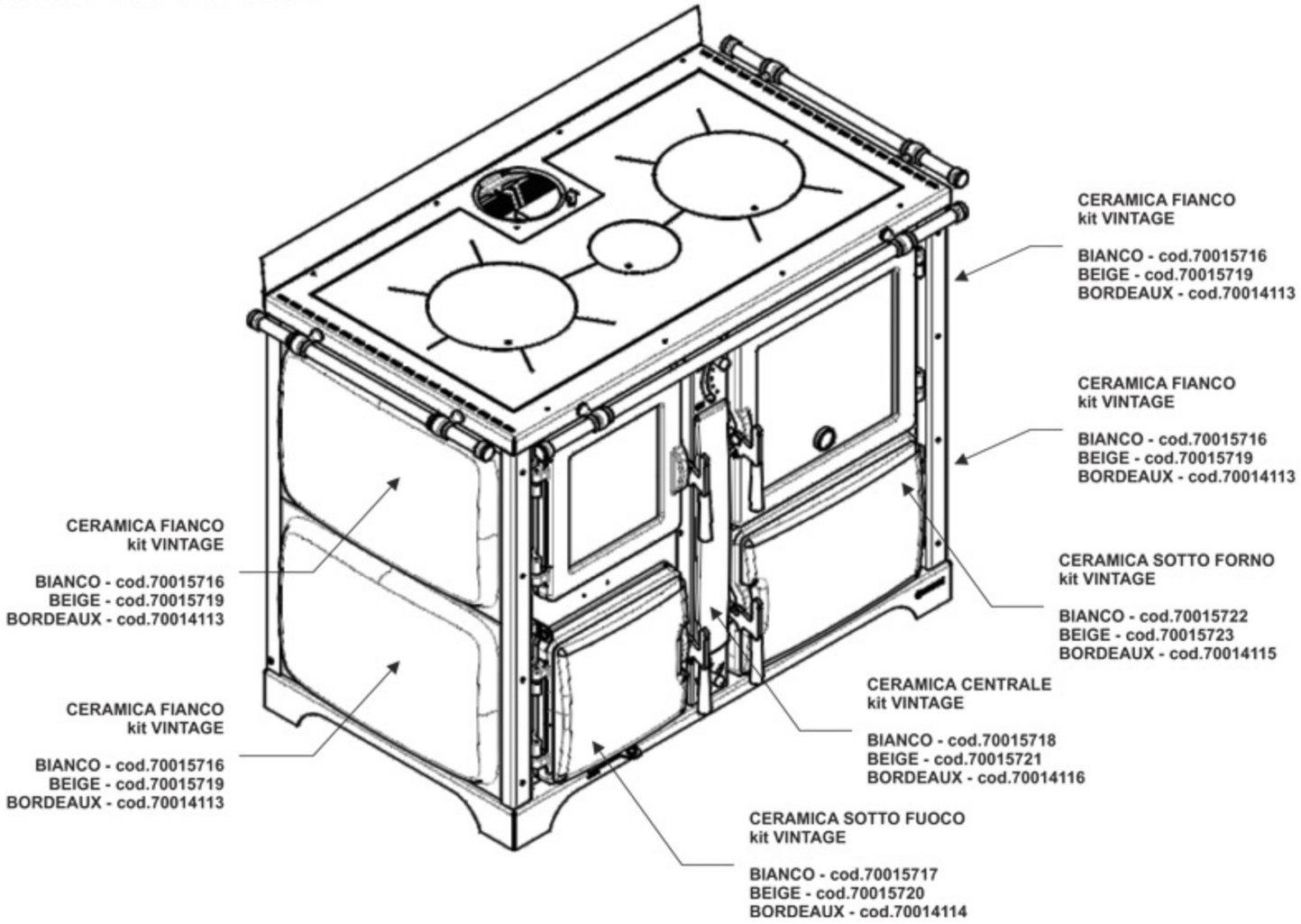

www.pieces-de-poele.com